medisana®

MG 600

DE **Massage Gun mit Hot & Cold Funktion**
GB **Massage Gun with Hot & Cold function**
NL **Massage Gun met Hot- & Cold-functie**
FR **Massage Gun avec fonction Hot & Cold**
ES **Pistola de masaje con función Hot & Cold**
IT **Massage Gun con funzione Hot & Cold**
PT **Pistola de massagem com função Hot & Cold**
GR **Massage Gun με λειτουργία Hot & Cold**
FI **Massage Gun Hot & Cold -toiminnolla**
SE **Massagepistol med Hot- och Cold-funktion**
NO **Massasjepistol med Hot og Cold funksjon**
DK **Massagepistol med hot & cold-funktion**
PL **Pistolet do masażu z funkcją Hot & Cold**
CZ **Masážní pistole s funkcí Hot & Cold**
SK **Masážna pištoľ s Hot & Cold funkciou**
SI **Masažna pištola z Hot in Cold funkcijo**
HR **Pištolj za masažu s funkcijom Hot i Cold**
HU **Masszázspisztoly Hot és Cold funkcióval**
RO **Pistol masaj cu funcție Hot & Cold**
BG **Massage Gun с функция Hot & Cold**
EE **"Hot"- ja "Cold"-funktsiooniga massaažipüss**
LV **Masāžas pistole ar funkcijām "Hot" un "Cold"**
LT **Masažuoklis „Gun“ su "Hot" ir "Cold" funkcijomis**
RU **Массажный пистолет с функцией Hot & Cold**

>> PDF online <<

www.medisana.com

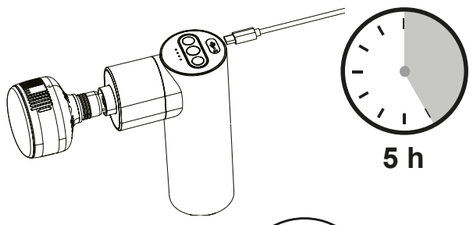

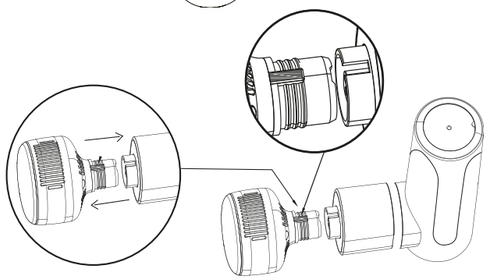

REF 88987

EAN 40 15588 88987 5

medisana GmbH
Carl-Schurz-Str. 2
41460 NEUSS, GERMANY

88987 MG600 QSG 08/2022 Ver. 1.0

DE Sicherheitshinweise - Lesen Sie die Gebrauchsanweisung, insbesondere die Sicherheitshinweise, sorgfältig durch, bevor Sie das Gerät einsetzen und bewahren Sie die Gebrauchsanweisung für die weitere Nutzung auf. Diese Kurzanleitung ist fester Bestandteil der Gebrauchsanweisung. Die vollständige Gebrauchsanweisung steht Ihnen als Download unter https://www.medisana.de zur Verfügung. Wenn Sie das Gerät an Dritte weitergeben, geben Sie unbedingt die Gebrauchsanweisung mit.

Das Gerät ist nur für den privaten Gebrauch bestimmt. Das Gerät darf nicht für kommerzielle oder medizinische Zwecke verwendet werden. • Sollten Sie gesundheitliche Bedenken haben, sprechen Sie vor dem Gebrauch mit Ihrem Arzt. • Benutzen Sie das Gerät nur in Innenräumen! Benutzen Sie das Gerät nicht in Feuchträumen (z. B. beim Baden oder Duschen). • Benutzen Sie das Gerät nur entsprechend seiner Bestimmung laut Gebrauchsanweisung. Bei Zweckentfremdung erlischt der Garantieanspruch. • Sollten Sie Schmerzen verspüren oder die Massage als unangenehm empfinden, brechen Sie die Anwendung ab und halten Sie Rücksprache mit Ihrem Arzt. • Sie dürfen das Gerät nicht verwenden, wenn Sie an einer oder mehreren der folgenden Krankheiten bzw. Beschwerden leiden: Durchblutungsstörungen, Krampfadern, offene Wunden, Prellungen, Hautrisse, Venenentzündungen oder Thrombose. • Verwenden Sie das Gerät nicht, wenn Sie schwanger sind. Besondere Sorgfalt ist notwendig, wenn das Gerät an, von oder in der Nähe von Kindern, Kranken und hilflosen Personen verwendet wird. • Verwenden Sie das Gerät nicht in Augennähe oder anderen empfindlichen Körperstellen. • Benutzen Sie dieses Gerät nicht zur Unterstützung oder als Ersatz für medizinische Anwendungen. Chronische Leiden und Symptome könnten sich noch verschlechtern. • Verwenden Sie das Gerät nicht, während Sie schlafen oder im Bett liegen. • Verwenden Sie das Gerät nicht vor dem Einschlafen. Die Massage hat eine stimulierende Wirkung. • Verwenden Sie das Gerät nicht beim Führen eines Fahrzeugs oder beim Bedienen einer Maschine. • Dieses Produkt ist nicht dafür geeignet, von Personen (einschließlich Kindern) mit eingeschränkten körperlichen, sensorischen oder geistigen Fähigkeiten oder mangelnder Erfahrung und Kenntnis verwendet zu werden, es sei denn, sie werden von einer für ihre Sicherheit verantwortlichen Person beaufsichtigt oder in die sichere Verwendung des Produkts eingewiesen. • Dieses Gerät kann von Kindern ab 8 Jahren und darüber sowie von Personen mit verringerten physischen, sensorischen oder mentalen Fähigkeiten oder Mangel an Erfahrung und Wissen benutzt werden, wenn sie beaufsichtigt oder bezüglich des sicheren Gebrauchs des Gerätes unterwiesen wurden und die daraus resultierenden Gefahren verstehen. • Kinder dürfen nicht mit dem Gerät spielen. • Reinigung und Benutzer-Wartung dürfen nicht von Kindern ohne Beaufsichtigung durchgeführt werden. • Lassen Sie das Gerät nicht mit spitzen oder scharfen Gegenständen in Berührung kommen. • Decken Sie das Gerät nicht ab, wenn es eingeschaltet ist. Benutzen Sie es niemals unter Decken oder Kissen. Es besteht Brand-, Stromschlag- und Verletzungsgefahr. • Tauchen Sie das Gerät nicht in Wasser oder andere Flüssigkeiten ein. • Sollte dennoch Flüssigkeit in das Gerät eindringen, schalten Sie es sofort aus und trennen Sie die Stromversorgung, falls diese angeschlossen war. Warten Sie, bis das Gerät vollständig getrocknet ist. • Schließen Sie das Gerät zum Laden nur so an, dass Kabel und Stromanschlussstecker frei zugänglich sind. • Lassen Sie das Gerät niemals unbeaufsichtigt, wenn es an das Stromnetz (zum Aufladen) angeschlossen oder in Betrieb ist. • Die integrierten Batterien sind nicht für den Austausch oder die Entnahme durch den Endbenutzer vorgesehen. Sollten Probleme mit der Stromversorgung auftreten, wenden Sie sich an den Kundendienst. • Schalten Sie das Gerät nach Gebrauch immer mit der Taste ⏻ aus. • Um das Gerät vom Stromnetz zu trennen, ziehen Sie immer den Stecker aus dem Stromanschluss. Nicht am Kabel ziehen! • Tragen, ziehen oder verdrehen Sie das Gerät nicht am Kabel oder am Stromanschlussstecker. • Stellen Sie sicher, dass das Kabel keine Stolperfallen bildet. Das Kabel darf nicht geknickt, eingeklemmt oder verdreht werden. • Benutzen Sie das Gerät nicht, wenn Beschädigungen sichtbar sind, wenn es nicht einwandfrei funktioniert, wenn es heruntergefallen ist oder in Wasser getaucht wurde. Um Gefährdungen zu vermeiden, senden Sie das Gerät zur Reparatur an die Servicestelle. • Führen Sie keine Gegenstände in die Geräteöffnungen ein. • Sie dürfen das Gerät nur reinigen. Reparieren Sie das Gerät bei Störungen bitte nicht selbst, da dies zum automatischen Erlöschen aller Garantieansprüche führt. Wenden Sie sich an Ihren Fachhändler und lassen Sie die Reparaturen durch den autorisierten Service durchführen. • Benutzen Sie ausschließlich für das Gerät vorgesehene und vom Hersteller mitgelieferte Zubehörteile. • Zu lange Benutzung kann zu Überhitzung führen. Lassen Sie das Gerät nach einer Nutzungsdauer von 15 Minuten **mindestens** 15 Minuten abkühlen, bevor Sie es wieder verwenden. Das Gerät schaltet sich nach 15 Minuten Betrieb automatisch aus.

GB Safety Instructions - Read the instruction manual carefully before using this device, especially the safety instructions, and keep the instruction manual for future use. These brief instructions are an integral part of the instructions for use. The complete instructions for use are available for download at https://www.medisana.com. Should you give this device to another person, it is vital that you also pass on the instructions for use.

The device is intended for private use only. The appliance must not be used for commercial or medical purposes. • If you have any health concerns, consult your doctor before use. • Use the unit indoors only! Do not use the device in damp rooms (e.g. when bathing or showering). • Use the device only for its intended purpose according to the instructions for use. In case of misuse, the warranty becomes void. • If you feel pain or find the massage uncomfortable, stop the application and consult your doctor. • You must not use the device if you suffer from one or more of the following illnesses or complaints: Circulatory disorders, varicose veins, open wounds, bruises, skin tears, phlebitis or thrombosis. • Do not use the appliance if you are pregnant. Special care is necessary when the appliance is used on, by or near children, sick and helpless persons. • Do not use the device near the eyes or other sensitive parts of the body. • Do not use this device to support or replace medical applications. Chronic conditions and symptoms could worsen. • Do not use the device while you are sleeping or in bed. • Do not use the device before falling asleep. The massage has a stimulating effect. • Do not use the device while driving a vehicle or operating machinery. • This product is not intended for use by persons (including children) with reduced physical, sensory or mental capabilities, or lack of experience and knowledge, unless they have been given supervision or instruction concerning use of the product in a safe way by a person responsible for their safety. • This appliance can be used by children aged from 8 years and above and persons with reduced physical, sensory or mental capabilities or lack of experience and knowledge if they have been given supervision or instruction concerning use of the appliance in a safe way and understand the hazards involved. • Children must not play with the appliance. • Cleaning and user maintenance must not be carried out by children without supervision. • Do not allow the unit to come into contact with pointed or sharp objects. • Do not cover the unit when it is switched on. Never use it under blankets or pillows. There is a risk of fire, electric shock and injury. • Do not immerse the unit in water or other liquids. • If liquid does enter the unit, switch it off immediately and disconnect the power supply if it was connected. Wait until the unit is completely dry. • Only connect the unit for charging so that the cable and power connector are freely accessible. • Never leave the unit unattended when it is connected to the mains (for charging) or in operation. • The built-in batteries are not intended for replacement or removal by the end user. If you experience problems with the power supply, contact customer service. • Always switch off the appliance after use by pressing button ⏻. • To disconnect the appliance from the mains, always pull the plug out of the power socket. Do not pull on the cable! • Do not carry, pull or twist the unit by the cable or the power plug. • Make sure that the cable does not pose a trip hazard. Do not bend, pinch or twist the cable. • Do not use the appliance if any damage is visible, if it is not working properly, if it has been dropped or immersed in water. To avoid hazards, send the unit to the service centre for repair. • Do not insert any objects into the openings of the unit. • You may only clean the unit. In case of malfunctions, please do not repair the unit yourself, as this will automatically void all warranty claims. Contact your specialist dealer and have the repairs carried out by the authorised service. • Only use accessories intended for the unit and supplied by the manufacturer. • Excessive use can lead to overheating. After 15 minutes of use, allow the appliance to cool down for **at least** 15 minutes before using it again. The appliance switches off automatically after 15 minutes of use.

NL Veiligheidsinstructies - Lees de gebruiksaanwijzing en met name de veiligheidsinstructies zorgvuldig door voordat u het product gaat gebruiken en bewaar de gebruiksaanwijzing. Deze beknopte handleiding maakt onlosmakelijk onderdeel uit van de gebruiksaanwijzing. De volledige gebruiksaanwijzing kunt u downloaden op https://www.medisana.com. Indien u het toestel doorgeeft aan een derde, vergeet dan niet de gebruiksaanwijzing erbij te voegen.

Het apparaat is alleen bedoeld voor privégebruik. Het apparaat mag niet voor commerciële of medische doeleinden worden gebruikt. • Overleg als u twijfelt aan het effect op uw gezondheid vóór gebruik met de huisarts. • Gebruik het apparaat alleen binnenshuis! Gebruik het apparaat niet in vochtige ruimtes (bijv. in bad of onder de douche)! • Gebruik het apparaat alleen waarvoor het is bedoeld, zoals beschreven in de gebruiksaanwijzing. Wanneer het voor andere doeleinden wordt gebruikt, vervalt de garantie. • Stop met het gebruik wanneer u pijn voelt of de massage als onaangenaam ervaart en overleg met uw huisarts. • U mag dit apparaat niet gebruiken als u aan één of meer van de volgende ziektes of aandoeningen lijdt: doorbloedingsstoringen, spataderen, open wonden, kneuzingen, kloven, aderontstekingen of trombose. • Gebruik het apparaat niet als u zwanger bent. Wees extra alert als het apparaat wordt gebruikt bij, door of in de buurt van kinderen of mensen die ziek of hulpbehoevend zijn. • Gebruik het product niet in de buurt van uw ogen of van andere gevoelige lichaamsdelen. • Gebruik dit apparaat niet ter aanvulling op of vervanging van medische toepassingen. Chronische aandoeningen en symptomen zouden kunnen verergeren. • Gebruik het apparaat niet als u slaapt of in bed ligt. • Gebruik het apparaat niet vlak voor u gaat slapen. De massage heeft een stimulerende werking. • Gebruik het apparaat niet bij het besturen van een voertuig of het bedienen van een machine. • Dit product is niet geschikt om te worden gebruikt door personen (inclusief kinderen) met fysieke, zintuiglijke of verstandelijke beperkingen of onvoldoende ervaring of kennis, tenzij toezicht wordt gehouden door een voor hun veiligheid verantwoordelijke persoon dan wel dat zij een instructie hebben gekregen hoe het product veilig te gebruiken. • Dit product mag worden gebruikt door kinderen vanaf 8 jaar en door personen met verminderde fysieke, zintuiglijke of verstandelijke vermogens of een gebrek aan ervaring en kennis mits er toezicht is en zij geïnstrueerd zijn wat betreft het veilige gebruik van het product en de mogelijke gevaren. • Kinderen mogen niet met het product spelen. • Kinderen mogen het apparaat niet schoonmaken of gebruikersonderhoud uitvoeren zonder dat er toezicht op wordt gehouden. • Voorkom dat het apparaat in contact komt met puntige of scherpe voorwerpen. • Bedek het product niet als het ingeschakeld is. Gebruik het in geen geval onder dekens of kussens. Er bestaat het risico op brand, elektrische schok en letsel. • Dompel het product niet onder in water of andere vloeistoffen. • Mocht er desondanks vloeistof in het apparaat komen, moet u het onmiddellijk uitschakelen en eventueel de stekker uit het stopcontact halen. Wacht tot het apparaat helemaal droog is geworden. • Sluit het apparaat bij het laden dusdanig aan dat de kabel en de stroomstekker vrij toegankelijk zijn. • Verlies het apparaat nooit uit het oog als het op het stroomnet is aangesloten (om op te laden) of gebruikt wordt. • De geïntegreerde batterijen zijn niet bedoeld om door de consument te worden vervangen of verwijderd. Mochten er problemen met de stroomvoorziening optreden, neemt u contact op met de klantenservice. • Schakel het apparaat na gebruik altijd met de toets ⏻ uit. • Trek altijd de stekker uit het stopcontact om het apparaat van de stroom te halen. Trek niet aan het snoer! • Draag, trek of draai het apparaat niet aan het snoer of de stroomstekker. • Zorg ervoor dat niemand over het snoer kan struikelen. Het snoer mag niet geknikt of verdraaid worden of bekneld raken. • Gebruik het apparaat niet wanneer er beschadigingen aan het product of aan het snoer te zien zijn, wanneer hij niet correct werkt of wanneer hij is gevallen of vochtig is geworden. Stuur het apparaat in dat geval voor de zekerheid ter reparatie naar de servicedienst. • Steek geen voorwerpen in de openingen van het product. • U mag het apparaat alleen schoonmaken. Repareer bij storingen het apparaat niet zelf, omdat hierdoor automatisch alle garantieclaims komen te vervallen. Neem contact op met uw speciaalzaak en laat reparaties alleen uitvoeren door een erkende reparateur. • Gebruik uitsluitend accessoires die voor het apparaat zijn bedoeld en door de fabrikant zijn meegeleverd. • Te langdurig gebruik kan oververhitting veroorzaken. Laat het apparaat nadat het 15 minuten is gebruikt tenminste15 minuten afkoelen voor u het opnieuw gebruikt. Het apparaat schakelt zichzelf na 15 minuten automatisch uit.

FR Consignes de sécurité - Lisez attentivement le mode d’emploi, en particulier les consignes de sécurité, avant d’utiliser l’appareil et conservez ce mode d’emploi pour une utilisation ultérieure. Ce guide d'utilisation rapide fait partie intégrante du mode d'emploi. Vous pouvez télécharger le mode d'emploi complet en vous rendant sur le site https://www.medisana.com. Si vous confiez l’appareil à un tiers, veuillez impérativement joindre le mode d’emploi.

L’appareil est uniquement destiné à un usage privé. L’appareil ne doit pas être utilisé à des fins commerciales ou médicales. • Si vous avez des soucis de santé, consultez votre médecin avant d’utiliser l’appareil. • Utilisez exclusivement l’appareil à l’intérieur ! N’utilisez pas l’appareil dans des pièces humides (p. ex. dans le bain ou sous la douche). • Utilisez l’appareil uniquement conformément à l’usage prévu dans le mode d’emploi. Le droit à la garantie expire en cas d’utilisation non conforme. • Si vous ressentez une douleur ou que le massage devient désagréable, arrêtez l’utilisation et consultez un médecin. • Vous ne devez pas utiliser l’appareil si vous souffrez d’une ou plusieurs maladies ou affections suivantes : troubles de la circulation sanguine, varices, plaies ouvertes, contusions, crevasses, phlébites ou thrombose. • N’utilisez pas l’appareil si vous êtes enceinte. Des précautions particulières sont nécessaires lorsque l’appareil est utilisé sur, par ou à proximité d’enfants, de personnes malades ou dépendantes. • N’utilisez pas l’appareil à proximité des yeux ou d’autres parties sensibles du corps. • N’utilisez pas cet appareil dans le but de compléter ou de remplacer des traitements médicaux. Cela pourrait aggraver les symptômes et les douleurs chroniques. • N’utilisez pas l’appareil lorsque vous dormez ou que vous êtes allongé(e) dans votre lit. • N’utilisez pas l’appareil avant de vous endormir. Le massage exerce un effet stimulant. • N’utilisez pas l’appareil en conduisant un véhicule ou en manipulant une machine. • Ce produit n’est pas destiné à être utilisé par des personnes (y compris des enfants) aux capacités physiques, sensorielles ou mentales réduites ou qui manquent d’expérience et de connaissances, à moins qu’elles ne soient supervisées par une personne responsable de leur sécurité ou qu’elles n’aient été formées à l’utilisation sûre du produit. • Cet appareil peut être utilisé par des enfants à partir de 8 ans, ainsi que par des personnes manquant d’expérience et de connaissances ou dont les capacités physiques, sensorielles ou mentales sont réduites, à condition qu’elles soient placées sous surveillance ou qu’elles sachent comment utiliser l’appareil en toute sécurité et qu’elles comprennent les dangers résultant de cette utilisation. • Les enfants ne doivent pas jouer avec l’appareil. • Le nettoyage et l’entretien incombant à l’utilisateur ne doivent pas être effectués par des enfants sans surveillance. • Ne laissez pas l’appareil entrer en contact avec des objets pointus ou coupants. • Ne couvrez pas l’appareil lorsqu’il est allumé. Ne l’utilisez jamais sous des couvertures ou des coussins. Il existe un risque d’incendie, de choc électrique et de blessures. • Ne plongez pas l’appareil dans l’eau ou dans d’autres liquides. • Si toutefois un liquide devait pénétrer dans l’appareil, éteignez-le immédiatement et débranchez l’alimentation électrique si elle était connectée. Attendez que l’appareil soit entièrement sec. • Lors du chargement, branchez uniquement l’appareil de manière à ce que le câble et la fiche de raccordement au réseau électrique soient librement accessibles. • Ne laissez jamais l’appareil sans surveillance lorsqu’il est branché sur le secteur (pour le chargement) ou en fonctionnement. • Les batteries intégrées ne peuvent être remplacées ou retirées par l’utilisateur final. Si vous rencontrez des problèmes d’alimentation électrique, contactez le service client. • Éteignez toujours l’appareil après utilisation grâce à la touche ⏻. • Pour déconnecter l’appareil du secteur, retirez toujours la fiche de la prise de courant. Ne tirez pas sur le câble ! • Ne portez pas, ne tirez pas ou ne tournez pas l'appareil par le câble ou par la prise d’alimentation. • Assurez-vous d’éliminer tout risque de trébuchement sur le câble. Le câble ne doit pas être tordu, plié ou pincé. • N’utilisez pas l’appareil en cas de dommages visibles, s’il ne fonctionne pas correctement, s’il est tombé ou a été au contact de l’eau. Pour écarter tout risque, envoyez l’appareil au service après-vente pour réparation. • N’introduisez aucun objet dans les orifices du produit. • Vous ne devez procéder qu’au nettoyage de l’appareil. En cas de dysfonctionnement, ne réparez pas vous-même l’appareil, car cela entraînerait automatiquement l’extinction de tous les droits à la garantie. Adressez-vous à votre revendeur spécialisé et confiez les réparations uniquement à un centre de service agréé. • Utilisez uniquement les accessoires prévus pour l’appareil et fournis par le fabricant. • Une utilisation trop longue peut entraîner une surchauffe. Après 15 minutes d’utilisation, laissez l’appareil refroidir pendant au moins 15 minutes avant de l’utiliser à nouveau. L’appareil s’éteint automatiquement au bout de 15 minutes de fonctionnement.

ES Indicaciones de seguridad - Antes de utilizar el aparato, lea el manual de instrucciones atentamente, sobre todo las indicaciones de seguridad, y guarde el manual para posteriores consultas. Esta breve instrucción forma parte del manual de instrucciones. El manual de instrucciones completo se puede descargar en https://www.medisana.com. Si entrega el aparato a terceros, deberá entregarles también el manual de instrucciones.

El aparato ha sido diseñado exclusivamente para un uso privado. Este aparato no debe utilizarse con fines comerciales o médicos. • Si tiene dudas sobre cuestiones de salud, póngase en contacto con su médico antes de utilizar el aparato. •¡Utilice el aparato siempre en interiores! No utilice el aparato en estancias húmedas (p. ej., durante el baño o la ducha). • Utilice el aparato solamente para el uso previsto en el manual de instrucciones. El uso indebido anula el derecho de garantía. • Si siente dolor o el masaje le resulta desagradable, interrumpa la aplicación y consulte a su médico. • No debe utilizar el aparato si padece una o varias de las siguientes enfermedades o molestias: trastornos circulatorios, varices, heridas abiertas, contusiones, grietas de la epidermis, flebitis o trombosis. • No utilice el aparato si está embarazada. Es necesario tener un cuidado especial cuando el aparato es utilizado en, por o cerca de niños, enfermos y personas indefensas. • No utilice el aparato cerca de los ojos ni en ninguna otra parte sensible del cuerpo. • Este aparato no debe utilizarse en sustitución o como complemento de aplicaciones médicas. Podría empeorar los síntomas y dolores crónicos. • No utilice el aparato mientras duerme o está acostado en la cama. • No utilice el aparato antes de dormir. El masaje tiene un efecto estimulante. • No utilice el aparato mientras conduce un vehículo o maneja una máquina. • Este producto no debe ser utilizado por personas (niños incluidos) con capacidades físicas, sensoriales o mentales reducidas o con falta de experiencia y conocimientos a menos que sean supervisadas por una persona responsable de su seguridad o que hayan sido instruidas sobre el uso seguro del producto. • Este aparato puede ser utilizado por niños a partir de 8 años y por personas con capacidades físicas, sensoriales o mentales reducidas o con falta de conocimientos y de experiencia siempre que se encuentren supervisados o hayan sido instruidos sobre el uso seguro del aparato y comprendan los peligros que conlleva. • Los niños no deben jugar con el aparato. • Los trabajos de limpieza y cuidado habituales no deben ser realizados por niños sin supervisión. • Evite que el aparato entre en contacto con objetos afilados o puntiagudos. • No cubra el aparato cuando está encendido. No lo utilice nunca debajo de mantas o almohadas. Peligro de incendio, descarga eléctrica y lesiones. • No sumerja el aparato en agua ni otros líquidos. • Si, a pesar de ello, llegara a entrar líquido en el aparato, apáguelo inmediatamente y desconecte la fuente de alimentación eléctrica si estaba conectada. Espere hasta que el aparato se haya secado por completo. • Para cargar el aparato, conéctelo de forma que se pueda acceder libremente al cable y al conector de alimentación. • No deje nunca el aparato sin vigilancia cuando esté conectado a la red eléctrica (mientras se carga) o cuando esté en funcionamiento. • El usuario final no debe extraer ni sustituir las baterías integradas. Si surgieran problemas con la alimentación eléctrica, póngase en contacto con el servicio de atención al cliente. • Después de utilizar el aparato, apáguelo siempre con la tecla ⏻. Para desconectar el aparato de la red eléctrica, desenchufe siempre el conector de la toma de corriente. ¡No tire del cable! • No desplace, gire el aparato ni tire de él utilizando el cable o el conector de alimentación. • Asegúrese de que el cable no supone ningún peligro de tropiezo. El cable no debe estar doblado, pinzado ni retorcido. • No utilice el aparato si presenta daños visibles, si no funciona correctamente, si se ha caído o si se ha sumergido en agua. Para evitar peligros, envíe el aparato para su reparación al centro de servicio. • No introduzca ningún objeto en los orificios del aparato. • Usted solo debe limpiar el aparato. En caso de avería, no trate de reparar el aparato por su cuenta, ya que perdería automáticamente todos los derechos de garantía. Diríjase a su distribuidor y encargue las reparaciones al centro de servicio autorizado. • Utilice únicamente los accesorios previstos para el aparato y suministrados por el fabricante. • Si se utiliza durante demasiado tiempo, el aparato se puede sobrecalentar. Después de 15 minutos de uso, deje que el aparato se enfríe al menos durante 15 minutos antes de volver a utilizarlo. El aparato se desconecta automáticamente tras 15 minutos de funcionamiento.

IT Indicazioni per la sicurezza - Prima di utilizzare il dispositivo, leggere attentamente le istruzioni per l'uso e in particolare le indicazioni di sicurezza e conservarle per eventuali impieghi futuri. Questa breve guida è parte integrante delle istruzioni per l'uso. Le istruzioni per l'uso complete sono disponibili e scaricabili dal sito https://www.medisana.com. Se il dispositivo viene dato a terzi, consegnare sempre anche le istruzioni per l'uso.

Il dispositivo è destinato unicamente all'uso privato. Il dispositivo non deve essere utilizzato per scopi commerciali o medici. • In caso di problemi di salute, prima dell'utilizzo consultare il proprio medico. • Utilizzare il dispositivo solo in ambienti chiusi! Non utilizzare il dispositivo in luoghi umidi (per es. nella vasca da bagno o nella doccia). • Utilizzare il dispositivo solo per lo scopo previsto e secondo le istruzioni per l'uso. In caso di modifica della destinazione d'uso, il diritto alla garanzia decade. • Qualora si avverta dolore o se il massaggio risulta fastidioso, interrompere il trattamento e consultare il medico. • Non utilizzare il dispositivo se si soffre di una o più delle malattie o dei disturbi elencati qui di seguito: disturbi della circolazione, vene varicose, ferite aperte, contusioni, lacerazioni cutanee, flebiti o trombosi. • Non utilizzare il dispositivo se si è in gravidanza. È necessario prestare particolare attenzione quando il dispositivo viene utilizzato su, da o in prossimità di bambini, malati o persone indifese. • Non utilizzare il dispositivo vicino agli occhi o vicino ad altre parti del corpo sensibili. • Non utilizzare il dispositivo come supporto o in sostituzione di applicazioni mediche. Dolori e sintomi cronici potrebbero peggiorare ulteriormente. • Non utilizzare il dispositivo mentre si dorme o stando sdraiati a letto. • Non utilizzare il dispositivo prima di addormentarsi. Il massaggio esercita un'azione stimolante. • Non utilizzare il dispositivo quando si è alla guida di un veicolo o si sta operando su un macchinario. • Questo prodotto non è destinato all'uso da parte di persone (compresi i bambini) con ridotte capacità fisiche, sensoriali o mentali, o con mancanza di esperienza e conoscenza, a meno che non abbiano ricevuto supervisione o istruzioni sull'uso del prodotto in modo sicuro da una persona responsabile della loro sicurezza. • Questo dispositivo può essere utilizzato da bambini dagli 8 anni in su, da persone con capacità fisiche, sensoriali o mentali ridotte o con mancanza di esperienza e conoscenze, se sorvegliate o se sono state istruite in merito al corretto utilizzo del dispositivo e ai pericoli che ne possono derivarne. • I bambini non devono giocare con il dispositivo. • La pulizia e la manutenzione da parte dell'utilizzatore non devono essere eseguite da bambini senza la supervisione di un adulto. • Evitare il contatto del dispositivo con oggetti appuntiti, taglienti o contundenti. • Non coprire il dispositivo quando è acceso. Non utilizzarlo mai sotto coperte o cuscini. Pericolo di incendio, di scosse elettriche e di lesioni. • Non immergere il dispositivo in acqua o in altri liquidi. • Se tuttavia dovesse entrare del liquido nel dispositivo, è necessario spegnerlo immediatamente e scollegare l'alimentazione elettrica, se era collegata. Attendere che il dispositivo sia completamente asciugato. • Collegare il dispositivo per la ricarica solo in modo che il cavo e il connettore di alimentazione siano liberamente accessibili. • Non lasciare mai il dispositivo incustodito quando è collegato alla rete elettrica (per la ricarica) o in funzione. • Le batterie integrate non devono essere sostituite o rimosse dall'utilizzatore finale. Qualora si presentino problemi di alimentazione elettrica, contattare il servizio di assistenza clienti. • Dopo l'utilizzo spegnere sempre il dispositivo mediante il tasto ⏻. Per scollegare il dispositivo dalla rete elettrica, staccare sempre la spina di alimentazione dalla presa di corrente. Non tirare il cavo! • Non trasportare, tirare o torcere il dispositivo per il cavo o la spina del connettore di alimentazione. • Assicurarsi che il cavo non crei rischi di inciampo. Il cavo non deve essere piegato, bloccato o attorcigliato. • Non utilizzare il dispositivo se presenta danni visibili, se non funziona perfettamente, se è caduto o se è stato immerso in acqua. Per evitare rischi, spedire il dispositivo al centro assistenza per la riparazione. • Non inserire oggetti nelle aperture del dispositivo. • È possibile pulire solo il dispositivo. In caso di malfunzionamenti, non riparare il dispositivo da soli, in quanto ciò annullerà automaticamente tutti i diritti di garanzia. Contattare il rivenditore specializzato e far eseguire le riparazioni dal servizio di assistenza autorizzato. • Utilizzare sul dispositivo esclusivamente gli accessori forniti e previsti dal produttore. • L'utilizzo prolungato può causare surriscaldamento. Dopo 15 minuti di utilizzo, lasciare raffreddare il dispositivo per almeno 15 minuti prima di utilizzarlo nuovamente. Il dispositivo si spegne automaticamente dopo 15 minuti di funzionamento.

PT Indicações de segurança - Antes de utilizar o aparelho, leia atentamente o manual de instruções, em especial as indicações de segurança, e guarde o manual de instruções para uso posterior. Este guia de consulta rápida é parte integrante do manual de instruções. O manual de instruções completo pode ser descarregado em https://www.medisana.com. Ao entregar o aparelho a terceiros, entregue também obrigatoriamente o manual de instruções.

O aparelho destina-se apenas ao uso privado. O aparelho não deve ser utilizado para fins comerciais ou médicos. • Se tiver alguma dúvida ou problema de saúde, consulte o seu médico antes da utilização. • Utilize o aparelho apenas em espaços interiores! Não use o aparelho em áreas húmidas (por exemplo, ao tomar banho ou duche). • Utilize o aparelho apenas para o fim previsto, tal como indicado no manual de instruções. Em caso de uso indevido, perde o direito à garantia. • Se sentir dores ou desconforto durante a massagem, interrompa a utilização e consulte o seu médico. • A utilização do aparelho é proibida caso sofra de uma ou mais das seguintes doenças ou condições: distúrbios circulatórios, varizes, feridas abertas, contusões, fissuras cutâneas, flebite ou trombose. • Não utilize o aparelho caso esteja grávida. É necessário ter especial atenção quando o aparelho é utilizado em, por ou na proximidade de crianças, pessoas doentes ou vulneráveis. • Não use o aparelho na proximidade dos olhos ou de outras partes sensíveis do corpo. • Não utilize este aparelho em substituição ou como complemento de tratamentos médicos. As doenças e sintomas crónicos poderão ainda piorar. • Não utilize o aparelho enquanto estiver a dormir ou deitado na cama. • Não utilize o aparelho antes de ir dormir. A massagem tem um efeito estimulante. • Não utilize o aparelho enquanto conduz um veículo ou opera uma máquina. • Este produto não se destina a ser utilizado por pessoas (incluindo crianças) com capacidades físicas, sensoriais ou mentais reduzidas, ou com falta de experiência e conhecimento, a menos que tenham recebido supervisão ou instruções relativas à utilização do produto de uma forma segura por uma pessoa responsável pela sua segurança. • Este aparelho pode ser utilizado por crianças com 8 ou mais anos de idade e por pessoas com capacidades físicas, sensoriais ou mentais reduzidas ou com falta de experiência e conhecimentos, se supervisionadas ou tendo sido instruídas sobre a utilização segura do aparelho e percebam os perigos associados ao uso do mesmo. • As crianças não podem brincar com o aparelho. • A limpeza e a manutenção que diz respeito ao utilizador não podem ser realizadas por crianças sem supervisão. • Não permita que o aparelho entre em contacto com objetos pontiagudos ou afiados. • Não cubra o aparelho quando este estiver ligado. Nunca utilize o aparelho por baixo de cobertas ou almofadas. Existe o perigo de incêndio, de choque elétrico e de ferimentos. • Não mergulhe o aparelho em água ou outros líquidos. • No entanto, se entrar líquido no aparelho, desligue-o imediatamente e desligue a fonte de alimentação se esta estiver ligada. Espere até que o aparelho esteja completamente seco. • Ligue o aparelho de carregamento apenas de modo a que o cabo e o conector de alimentação sejam de livre acesso. • Nunca deixe o aparelho sem supervisão quando estiver ligado à rede (para carregamento) ou em funcionamento. • As baterias incorporadas não se destinam a ser substituídas ou removidas pelo utilizador final. Se houver algum problema com o fornecimento de energia, contacte o serviço ao cliente. • Desligue sempre o aparelho após utilização com o botão ⏻. Para desligar o aparelho da rede, puxe sempre a ficha para fora da tomada. Não puxe o cabo! • Não transporte, puxe ou torça o aparelho pelo cabo ou pela ficha do conector de alimentação. • Certifique-se de que o cabo não cria qualquer perigo de quedas. O cabo não pode ser dobrado, esmagado ou torcido. • Não use o aparelho se apresentar danos visíveis, se não funcionar corretamente, se tiver caído ou sido imerso em água. Para evitar perigos, envie o aparelho para o centro de assistência para ser reparado. • Não introduza objetos nas aberturas do aparelho. • Apenas pode limpar o aparelho. Em caso de avaria, não repare sozinho o aparelho, pois isto anulará automaticamente todos os pedidos de garantia. Contacte o seu revendedor especializado e mande executar as reparações por serviços de assistência técnica autorizados. • Utilize apenas os acessórios previstos para o aparelho e fornecidos pelo fabricante. • Uma utilização demasiado longa pode resultar num sobreaquecimento. Após um tempo de utilização de 15 minutos, deixe o aparelho arrefecer durante, no mínimo, 15 minutos antes de o voltar a utilizar. O aparelho desliga-se automaticamente após 15 minutos de funcionamento.

GR Υποδείξεις ασφαλείας - Διαβάστε προσεκτικά το εγχειρίδιο οδηγιών χρήσης, ιδίως τις υποδείξεις ασφαλείας, πριν χρησιμοποιήσετε τη συσκευή και φυλάξτε το εγχειρίδιο οδηγιών χρήσης για μελλοντική χρήση. Ο συνοπτικός αυτός οδηγός είναι αναπόσπαστο μέρος του εγχειριδίου οδηγιών χρήσης. Το πλήρες εγχειρίδιο οδηγιών χρήσης είναι διαθέσιμο ως αρχείο προς λήψη στη διεύθυνση https://www.medisana.com. Παραδώστε οπωσδήποτε το παρόν εγχειρίδιο μαζί με τη συσκευή, εάν την παραχωρήσετε σε τρίτους.

Η συσκευή προορίζεται μόνο για ιδιωτική χρήση. Η συσκευή δεν επιτρέπεται να χρησιμοποιείται για επαγγελματικούς ή ιατρικούς σκοπούς. • Εάν αντιμετωπίζετε προβλήματα υγείας, συμβουλευθείτε τον ιατρό σας πριν χρησιμοποιήσετε τη συσκευή. • Χρησιμοποιείτε τη συσκευή μόνο σε εσωτερικούς χώρους! Μη χρησιμοποιείτε τη συσκευή σε χώρους με υγρασία (π.χ. στο μπάνιο ή στο ντους)! • Χρησιμοποιείτε τη συσκευή μόνο σύμφωνα με την προβλεπόμενη χρήση, όπως αυτή περιγράφεται στο εγχειρίδιο χρήσης. Σε περίπτωση μη ενδεδειγμένης χρήσης για άλλους σκοπούς η εγγύηση παύει να ισχύει. • Εάν αισθανθείτε πόνους ή δυσάρεστα κατά το μασάζ, διακόψτε αμέσως τη χρήση και συνεννοηθείτε σχετικά με τον ιατρό σας. • Δεν επιτρέπεται να χρησιμοποιήσετε τη συσκευή εάν υποφέρετε από μία ή περισσότερες από τις ακόλουθες παθήσεις ή/και ενοχλήσεις: Διαταραχές αιμάτωσης, κιρσούς, ανοιχτές πληγές, θλάσεις, δερματικές εκδορές φλεβίτιδα ή θρομβώσεις. • Μην χρησιμοποιείτε τη συσκευή εάν κυοφορείτε. Ιδιαίτερη προσοχή απαιτείται εάν η συσκευή χρησιμοποιείται σε, από ή κοντά σε παιδιά, ασθενείς ή ανήμπορα άτομα. • Μη χρησιμοποιείτε τη συσκευή στο ύψος των ματιών ή σε άλλα ευαίσθητα σημεία του σώματος. • Μη χρησιμοποιείτε την παρούσα συσκευή υποστηρικτικά ή ως υποκατάστατο ιατρικών εφαρμογών. Αυτό μπορεί να έχει ως επακόλουθο την επιδείνωση χρόνιων παθήσεων και συμπτωμάτων. • Μη χρησιμοποιείτε τη συσκευή εάν κοιμάστε ή είστε ξαπλωμένος/η στο κρεβάτι. • Μη χρησιμοποιείτε τη συσκευή πριν πάτε για ύπνο. Το μασάζ έχει μία διεγερτική επίδραση. • Μη χρησιμοποιείτε τη συσκευή κατά την οδήγηση ενός οχήματος ή τον χειρισμό ενός μηχανήματος. • Το συγκεκριμένο προϊόν δεν είναι κατάλληλο για χρήση από άτομα (συμπεριλαμβανομένων των παιδιών) με περιορισμένες σωματικές, αισθητηριακές ή διανοητικές ικανότητες ή ελλιπή εμπειρία και γνώση, εκτός εάν επιβλέπονται από ένα υπεύθυνο για την ασφάλειά τους άτομο ή έχουν κατατοπιστεί στην ασφαλή χρήση του προϊόντος. • Η συσκευή αυτή μπορεί να χρησιμοποιείται από παιδιά 8 ετών και άνω καθώς και από άτομα με μειωμένες σωματικές, αισθητηριακές ή διανοητικές ικανότητες ή ελλιπή εμπειρία και γνώσεις, εφόσον αυτά επιβλέπονται ή έχουν ενημερωθεί σχετικά με τον ασφαλή τρόπο χρήσης της συσκευής και τους κινδύνους που ενέχει η χρήση της. • Τα παιδιά δεν επιτρέπεται να παίζουν με τη συσκευή. • Οι εργασίες καθαρισμού και συντήρησης της συσκευής σε επίπεδο χρήστη δεν επιτρέπεται να εκτελούνται από παιδιά χωρίς επίβλεψη. • Μην αφήνετε τη συσκευή να έρθει σε επαφή με αιχμηρά ή μυτερά αντικείμενα. • Μη σκεπάζετε τη συσκευή όταν είναι ενεργοποιημένη. Σε καμία περίπτωση μην τη χρησιμοποιείτε κάτω από κουβέρτες ή μαξιλάρια. Αυτό ενέχει κίνδυνο πυρκαγιάς, ηλεκτροπληξίας και τραυματισμού. • Μη βυθίζετε τη συσκευή σε νερό ή άλλα υγρά. • Σε περίπτωση που εισχωρήσει κάποιο υγρό στη συσκευή, απενεργοποιήστε την αμέσως και αποσυνδέστε την από την παροχή ρεύματος, εάν είναι συνδεδεμένη. Περιμένετε μέχρι η συσκευή να στεγνώσει εντελώς. • Συνδέετε τη συσκευή για φόρτιση μόνο κατά τρόπο, ώστε να διασφαλίζεται η απρόσκοπτη πρόσβαση στο καλώδιο και το βύσμα. • Ποτέ μην αφήνετε τη συσκευή χωρίς επίβλεψη, όταν είναι συνδεδεμένη στη ρεύμα (για φόρτιση) ή βρίσκεται σε λειτουργία. • Οι ενσωματωμένες μπαταρίες δεν προορίζονται για αφαίρεση ή αντικατάσταση από τον τελικό χρήστη. Εάν παρουσιαστούν προβλήματα με την τροφοδοσία ρεύματος, απευθυνθείτε στο τμήμα υποστήριξης πελατών. • Μετά τη χρήση απενεργοποιείτε πάντα τη συσκευή με το πλήκτρο ⏻. Για να αποσυνδέσετε τη συσκευή από την παροχή ρεύματος, αφαιρείτε πάντα το βύσμα από τη πρίζα. Μην τραβάτε από το καλώδιο! • Ποτέ μη μεταφέρετε, τραβάτε ή περιστρέφετε τη συσκευή από το καλώδιο ή από το βύσμα της πρίζας. • Βεβαιωθείτε ότι δεν υπάρχει κίνδυνος να σκοντάψει κανείς στο καλώδιο. Το καλώδιο δεν επιτρέπεται να τσακίζει, να εμπλέκεται ή να συστρέφεται. • Μη χρησιμοποιείτε τη συσκευή εάν υπάρχουν εμφανείς ζημιές, εάν η συσκευή δεν λειτουργεί απρόσκοπτα ή έχει υποστεί πτώση ή έχει πέσει σε νερό. Προς αποτροπή ενδεχόμενων κινδύνων, στέλνετε τη συσκευή για επισκευή στο τμήμα τεχνικής υποστήριξης (σέρβις). • Μην εισάγετε αντικείμενα στις οπές της συσκευής. • Ως χρήστης επιτρέπεται μόνο να καθαρίζετε τη συσκευή. Μην επισκευάζετε μόνοι σας τη συσκευή σε περίπτωση βλάβης, γιατί αυτό επιφέρει αυτόματα την ακύρωση της εγγύησης. Απευθυνθείτε στο κατάστημα αγοράς και αναθέστε την επισκευή μόνο σε εξουσιοδοτημένα κέντρα τεχνικής υποστήριξης. • Χρησιμοποιείτε αποκλειστικά τα παρελκόμενα εξαρτήματα του κατασκευαστή που συνοδεύουν το προϊόν. • Η υπερβολικά μακρόχρονη χρήση ενδέχεται να προκαλέσει υπερθέρμανση. Μετά από συνεχή χρήση 15 λεπτών αφήνετε τη συσκευή τουλάχιστον για 15 λεπτά να κρυώσει πριν την ξαναχρησιμοποιήσετε. Η συσκευή απενεργοποιείται αυτόματα μετά από 15 λεπτά λειτουργίας.

FI Turvaohjeet - Lue käyttöohje, erityisesti turvaohjeet, huolellisesti läpi, ennen kuin käytät laitetta, ja säilytä käyttöohje myöhempää käyttöä varten. Tämä pikaopas on käyttöohjeen kiinteä osa. Täydelliset käyttöohjeet ovat ladattavissa osoitteesta https://www.medisana.com. Jos luovutat laitteen kolmannelle osapuolelle, tämä käyttöohje on ehdottomasti annettava mukana.

Laite on tarkoitettu ainoastaan yksityiseen käyttöön. Laitetta ei saa käyttää kaupallisiin tai lääketieteellisiin tarkoituksiin. • Mikäli sinulla on terveyttä koskevia kysymyksiä, keskustele lääkärisi kanssa ennen laitteen käyttöä. • Käytä laitetta vain sisätiloissa. Älä käytä laitetta kosteissa tiloissa (esim. kylvyssä tai suihkussa). • Käytä laitetta vain käyttöohjeessa ilmoitetun käyttötarkoituksen mukaisesti. Jos laitetta käytetään muihin käyttötarkoituksiin, takuu raukeaa. • Mikäli tunnet kipua tai hieronta tuntuu epämiellyttävältä, keskeytä käyttö ja keskustele lääkärisi kanssa. • Et saa käyttää laitetta, jos sinulla on yksi tai useampi seuraavista sairauksista ja/tai vaivoista: verenkiertohäiriöitä, suonikohjuja, avohaavoja, ruhjevammoja, ihovaurioita, laskimotukkotulehdus tai verisuonitukos. • Älä käytä laitetta, jos olet raskaana. Erityistä varovaisuutta tulee noudattaa etenkin silloin, kun laitetta käytetään lasten, sairaiden tai apua tarvitsevien henkilöiden lähellä tai heidän hoitoonsa. • Älä käytä laitetta silmien tai muiden herkkien kehonosien lähellä. • Älä käytä laitetta lääketieteellisen toimenpiteen tueksi tai korvaamaan sitä. Krooniset kivut ja oireet voivat pahentua. • Älä käytä laitetta nukkuessasi tai maatessasi vuoteessa. • Älä käytä laitetta ennen nukahtamista. Hieronnalla on stimuloiva vaikutus. • Älä käytä laitetta ajaessasi ajoneuvoa tai käyttäessäsi koneita. • Tätä tuotetta ei ole tarkoitettu sellaisten henkilöiden (mukaan lukien lapset) käytettäväksi, joilla on alentuneet fyysiset, sensoriset tai henkiset kyvyt, tai joilla ei ole kokemusta ja tietoa, ellei heitä valvo heidän turvallisuudestaan vastuussa oleva henkilö tai heitä opasteta laitteen turvallisessa käytössä. • Laitetta voivat käyttää yli 8-vuotiaat lapset ja henkilöt, joilla on alentunut fyysinen, sensorinen tai henkinen toimintakyky tai joilta puuttuu kokemusta ja tietoa, jos heitä valvotaan tai opastetaan laitteen turvalliseen käyttöön ja kerrotaan laitteen käytön aiheuttamista riskeistä. • Laitetta ei saa antaa lasten leikkeihin. • Lapset eivät saa puhdistaa ja huoltaa laitetta ilman valvontaa. • Älä anna laitteen joutua kosketuksiin terävien esineiden kanssa. • Älä peitä laitetta sen ollessa päälle kytkettynä. Laitetta ei koskaan saa käyttää peittojen tai tyynyjen alla. Tulipalon, sähköiskun ja loukkaantumisen vaara. • Älä koskaan upota laitetta veteen tai muihin nesteisiin. • Jos nestettä kuitenkin joutuu laitteeseen, sammuta se välittömästi ja irrota virransyöttö, jos se oli kytkettynä. Odota, kunnes laite on täysin kuivunut. • Kytke laite latausta varten vain siten, että pääsy kaapeliin ja virtaliittimeen on esteetön. • Älä koskaan jätä laitetta ilman valvontaa, kun se on kytkettynä (latausta varten) tai toiminnassa. • Integroituja akkuja ei ole tarkoitettu loppukäyttäjän vaihdettavaksi tai poistettavaksi. Jos sinulla on ongelmia virtalähteen kanssa, ota yhteyttä asiakaspalveluun. • Kytke laite aina käytön jälkeen pois päältä painikkeesta ⏻. Laitteen kytkemiseksi irti verkkovirrasta, irrota verkkopistoke pistorasiasta. Älä vedä johdosta! • Älä kanna, vedä tai käännä laitetta johdosta tai verkkopistokkeesta. • Varmista, että johto ei aiheuta kompastumisvaaraa. Johtoa ei saa taittaa, puristaa eikä kiertää. • Älä käytä laitetta, mikäli siinä on näkyviä vaurioita, mikäli se ei toimi moitteettomasti tai kun laite on pudonnut maahan tai se on upotettu veteen. Lähetä laite huoltoliikkeeseen korjattavaksi vaarojen välttämiseksi. • Älä aseta esineitä tuotteen aukkoihin. • Sinun tarvitsee vain puhdistaa laite. Jos laitteessa on toimintahäiriö, älä korjaa sitä itse, sillä tämä mitätöi automaattisesti takuun. Ota yhteyttä jälleenmyyjään ja anna vain valtuutetun huollon suorittaa korjauksia. • Käytä yksinomaan laitteeseen tarkoitettuja ja valmistajan toimittamia lisäosia. • Liian pitkä käyttö voi aiheuttaa ylikuumenemista. 15 minuutin käytön jälkeen anna laitteen jäähtyä vähintään 15 minuuttia, ennen kuin käytät sitä uudelleen. Laite kytkeytyy automaattisesti pois päältä 15 minuutin käytön jälkeen.

SE Säkerhetsanvisningar - Läs bruksanvisningen noggrant, i synnerhet säkerhetsanvisningarna, innan du använder apparaten och spara bruksanvisningen för framtida bruk. Den här korta instruktionen är ett integrerat avsnitt i bruksanvisningen. Den fullständiga bruksanvisningen finns att ladda ner från https://www.medisana.com. Om du lämnar apparaten vidare till tredje part, bifoga alltid även bruksanvisningen.

Apparaten är endast avsedd för privat bruk. Apparaten får inte användas för kommersiella eller medicinska syften. • Vid hälsoproblem ska du tala med din läkare före användning. • Använd endast apparaten inomhus! Använd inte apparaten i fuktiga utrymmen (t.ex. vid bad eller i duschen). • Använd endast apparaten för de ändamål som anges i bruksanvisningen. Övrig användning gör garantin ogiltig. • Avbryt användningen och tala med en läkare, om du känner smärta eller upplever obehag under massagen. • Du får inte använda apparaten, om du lider av en eller flera av följande sjukdomar eller åkommor: Cirkulationsproblem, åderbråck, öppna sår, blåmärken, skadad hud, flebit eller trombos. • Använd inte apparaten, om du är gravid. Det är särskilt viktigt att vara försiktig, när apparaten används på, av eller i närheten av barn, sjuka och funktionsvarierade personer. • Använd inte apparaten nära ögonen eller andra känsliga delar av kroppen. • Använd inte apparaten för att stödja eller ersätta medicinsk behandling. Kroniska sjukdomar och symptom kan förvärras. • Använd inte apparaten medan du sover eller ligger i sängen. • Använd inte apparaten strax innan du ska gå och lägga dig. Massagen har en stimulerande verkan. • Använd inte apparaten vid framförande av fordon eller användning av maskiner. • Denna produkt är inte lämpad för användning av personer (inklusive barn) med nedsatt fysisk, sensorisk eller mental förmåga eller bristande erfarenhet och kunskap, om de inte hålls under uppsikt av en för deras säkerhet ansvarig person eller informerats om säker användning av apparaten. • Denna produkt kan användas av barn fr.o.m. 8 år och även av personer med nedsatt fysisk, sensorisk eller mental förmåga eller med bristande erfarenhet och kunskaper, om de hålls under uppsikt eller informerats om säker användning av produkten och förstår vilka faror användningen innebär. • Barn får inte leka med apparaten. • Rengöring och användarunderhåll får inte utföras av barn utan uppsikt. • Låt inte apparaten komma i kontakt med spetsiga eller vassa föremål. • Täck inte över apparaten, när den är påslagen. Använd den aldrig under täcken eller kuddar. Det finns risk för brand, elektriska stötar och andra skador. • Doppa inte apparaten i vatten eller andra vätskor. • Om vätska skulle tränga in i apparaten, ska den omedelbart stängas av och sladden dras ur, om apparaten var ansluten. Vänta sedan, tills apparaten är helt torr. • Koppla upp apparaten för laddning endast så att kabel och nätadapter är fritt tillgängliga. • Lämna aldrig apparaten utan tillsyn, när den är ansluten till nätet (för laddning) eller används. • De integrerade batterierna är inte avsedda att bytas eller tas ut av slutanvändaren. Vänd dig till kundtjänsten, om du får problem med strömförsörjningen. • Stäng efter användning alltid av apparaten med knapp ⏻. Dra alltid ut nätkontakten ur vägguttaget för att koppla bort apparaten från elnätet. Dra inte i kabeln! • Bär, dra eller vrid aldrig apparaten via nätkabeln eller nätadaptern. • Kontrollera att kabeln inte innebär någon snubblingsrisk. Kabeln får inte böjas, klämmas eller vridas. • Använd inte apparaten, om den har synliga skador, om den inte fungerar som den ska eller om den har fallit på golvet eller i vattnet. Skicka apparaten till ditt serviceställe för reparation för att undvika fara. • För inte in några föremål i öppningarna på apparaten. • Du får endast rengöra apparaten. Reparera inte apparaten själv vid skador, då detta automatiskt gör att alla garantikrav avvisas. Kontakta din återförsäljare och låt endast auktoriserade serviceställen utföra reparationer. • Använd endast tillbehör som är avsedda för apparaten och kommer från tillverkaren. • Alltför långvarig användning kan leda till överhettning. Låt apparaten svalna i minst 15 minuter efter 15 minuters användning, innan du använder den igen. Apparaten stängs automatiskt av efter 15 minuter.

NO Sikkerhetsanvisninger - Les bruksanvisningen og spesielt sikkerhets-anvisningene nøye før du tar apparatet i bruk. Ta vare på bruksanvisningen i tilfelle du trenger den senere. Disse korte instruksjonene er en integrert del av bruksanvisningen. Den komplette bruksanvisningen er tilgjengelig for nedlasting fra https://www.medisana.com. Hvis du gir apparatet videre til en tredjepart, må bruksanvisningen følge med.

Apparatet er kun beregnet på privat bruk. Apparatet skal ikke brukes til kommersielle eller medisinske formål. • Hvis du har helsemessige betenkeligheter, tar du kontakt med legen før du bruker apparatet. • Bruk apparatet bare innendørs! Bruk aldri apparatet i våtrom (f.eks. når du bader eller dusjer). • Apparatet skal kun brukes i henhold til tiltenkt bruk som forklart i bruksanvisningen. Ved tilfeller av misbruk opphører garantien. • Dersom du kjenner smerter eller opplever massasjen som ubehagelig, skal du avslutte bruken og konsultere legen din. • Ikke bruk apparatet hvis du har en eller flere av følgende tilstander eller sykdommer: forstyrrelser i blodsirkulasjonen, åreknuter, åpne sår, blåmerker eller bloduttredelser, sprekker i huden eller trombose. • Ikke bruk apparatet hvis du er gravid. Vær spesielt forsiktig når apparatet brukes på, av eller i nærheten av barn, syke eller hjelpeløse. • Bruk aldri apparatet i nærheten av øyne eller andre ømfintlige kroppsdeler. • Ikke bruk dette apparatet som støtte til eller erstatning for medisinsk behandling. Kroniske lidelser og symptomer kan forverres. • Ikke bruk apparatet mens du sover eller ligger i sengen. • Ikke bruk apparatet før du skal sove. Massasjen har en stimulerende virkning. • Bruk aldri apparatet når du kjører et kjøretøy eller betjener en maskin. • Dette produktet er ikke egnet for bruk av personer (inklusive barn) med kroppslige, sensoriske eller mentale funksjonshemminger eller med manglende erfaring og kunnskap, med mindre de er under tilsyn av en person som er ansvarlig for deres sikkerhet eller har fått opplæring i bruken av produktet. • Dette apparatet kan benyttes av barn fra åtte år og oppover samt av personer med fysiske, sensoriske eller psykiske funksjonshemninger eller med manglende erfaring og kunnskap når de er under tilsyn eller har fått tilstrekkelig opplæring i bruken av apparatet og forstår farene forbundet med bruken. • Barn får ikke leke med apparatet. • Rengjøring og vedlikehold skal ikke utføres av barn uten tilsyn. • La ikke apparatet komme i kontakt med spisse eller skarpe gjenstander. • Ikke dekk til apparatet når det er påslått. Bruk det aldri under tepper eller puter. Fare for brann, elektrisk støt og personskade. • Senk aldri apparatet ned i vann eller andre væsker. • Dersom det allikevel kommer væske inn i apparatet, slå straks av apparatet og koble det fra strømforsyningen dersom denne er tilkoblet. Vent til apparatet er helt tørt. • Koble apparatet til for lading på en slik måte at kabelen og strømkontakten ligger fritt tilgjengelig. • La aldri apparatet være uten tilsyn når det er koblet til strømnettet (for opplading) eller er i bruk. • De integrerte batteriene skal ikke tas ut eller byttes ut av brukeren. Dersom det skulle oppstå problemer med strømforsyningen, ta kontakt med kundeservice. • Etter bruk skal du alltid slå av apparatet med knappen ⏻. For å koble enheten fra strømnettet, trekk alltid støpselet ut av kontakten. Ikke dra i kabelen! • Ikke bær, dra eller roter apparatet ved hjelp av kabelen eller strømkontakten. • Pass på at kabelen ikke ligger slik at noen kan snuble i den. Kabelen skal ikke knekkes, klemmes eller dreies. • Ikke bruk apparatet ved synlige skader på apparatet eller når det ikke fungerer feilfritt, eller når det har falt ned eller har falt i vann. For å unngå farlige situasjoner skal du sende apparatet til servicestedet for reparasjon. • Ikke stikk gjenstander inn i åpninger på apparatet. • Du skal selv bare rengjøre apparatet. Ved feil, ikke reparer apparatet selv, da dette automatisk vil ugyldiggjøre enhver garanti. Kontakt forhandleren og la kun autorisert service gjennomføre reparasjoner. • Bruk utelukkende tilbehørsdeler som er laget til apparatet og som følger med i leveransen fra produsenten. • For lang brukstid kan føre til overoppheting. Etter at du har brukt apparatet i 15 minutter, lar du det kjøle seg ned i minst 15 minutter før du bruker det igjen. Etter 15 minutter slår apparatet seg automatisk av.

DK Sikkerhedsanvisninger - Læs brugsanvisningen grundigt igennem inden apparatet tages i brug, dette gælder især sikkerhedsanvisningerne. Gem brugsanvisningen til fremtidig brug. Denne kvikguide er en integreret del af brugsanvisningen. Den fuldstændige brugsanvisning kan downloades på https://www.medisana.com. Hvis du videregiver apparatet til tredjepart, skal brugsanvisningen altid følge med.

Apparatet er udelukkende tiltænkt privat brug. Apparatet må ikke anvendes til erhvervsmæssig eller medicinsk brug. • Hvis du har spørgsmål til dit helbred, bedes du henvende dig til din læge, inden du tager apparatet i brug. • Anvend kun apparatet indenfor! Anvend ikke apparatet i vådrum (f.eks. ifm. bad eller brusebad). • Brug kun apparatet i overensstemmelse med formålet beskrevet i brugsanvisningen. Ved formålsstridig anvendelse bortfalder garantien. • Hvis du får smerter eller oplever massagen som ubehagelig, skal du indstille brugen og drøfte den videre anvendelse med din læge. • Du må ikke anvende apparatet, hvis du lider af en eller flere af følgende sygdomme hhv. lidelser: kredsløbssygdomme, åreknuder, åbne sår, blå mærker, revner i huden, årebetændelse eller blodpropper. • Anvend ikke apparatet, hvis du er gravid. Der skal udvises særlig omhu, hvis apparatet anvendes af eller i nærheden af børn, syge og hjælpeløse personer. • Brug ikke apparatet nær øjnene eller andre følsomme dele af kroppen. • Anvend ikke dette apparat til at understøtte eller erstatte medicinske behandlinger. Kroniske lidelser og symptomer kan blive forværret. • Brug ikke apparatet, mens du sover eller ligger i sengen. • Brug ikke apparatet lige inden du skal til at sove. Massagen har en stimulerende virkning. • Brug ikke apparatet, mens du kører bil eller betjener maskiner. • Dette produkt er ikke tiltænkt til brug af personer med indskrænkede fysiske, sensoriske eller mentale evner eller manglende erfaring og/eller manglende viden (herunder børn), med mindre personen ansvarlig for de pågældende personers sikkerhed overvåger eller instrurer dem i brugen af apparatet. • Dette apparat kan anvendes af børn fra 8 år og derover samt af personer med nedsat fysisk, sensorisk eller mental funktionsevne eller mangel på erfaring og viden, hvis de er under opsyn, eller er blevet undervist i sikker brug af apparatet og forstår de dermed forbundne farer. • Børn må ikke lege med apparatet. • Rengøring og vedligeholdelse må ikke udføres af børn uden opsyn. • Apparatet må ikke komme i kontakt med spidse eller skarpe genstande. • Tildæk ikke apparatet, når det er tændt. Brug aldrig apparatet under dyner eller puder. Risiko for brand, elektrisk stød og personskade. • Apparatet må aldrig kommes ned i vand eller andre væsker. • Skulle der alligevel trænge væske ind i apparatet, skal det straks slukkes, og strømforsyningen afbrydes. Brug først apparatet igen, når det er helt tørt. • Under opladning skal både kabel og stik altid være frit tilgængelige. • Lad ikke apparatet være uden opsyn, når det er tilsluttet strømmen (ifm. opladning) eller er i brug. • De integrerede batterier er ikke beregnet til udskiftning eller udtagning gennem slutbrugeren. Hvis der opstår problemer med strømforsyningen, bedes du kontakte kundeservice. • Sluk altid apparatet efter brug ved at trykke på knappen ⏻. Afbryd strømmen til apparatet ved at tage stikket ud af stikkontakten. Træk aldrig i kablet! • Bær, træk eller drej aldrig apparatet ved hjælp af kablet eller netstikket. • Tjek at kablet er placeret, så man ikke kan falde over det. Ledningen må ikke være bøjet, klemt eller snoet. • Benyt ikke apparatet, hvis der er synlige skader på apparatet eller kablet, hvis det ikke fungerer problemfrit, eller hvis det er faldet ned eller er blevet nedsænket i vand. Send apparatet til reparation i servicecentret for at undgå farlige situationer. • Før aldrig genstande ind i åbningerne i apparatet. • Børn må ikke bruge apparatet. I tilfælde af fejl må du ikke selv reparere apparatet, da garantien i så fald bortfalder. Henved dig til din forhandler, og lad altid kun autoriserede servicesteder udføre reparationer. • Brug kun tilbehør, der er beregnet til apparatet og leveret af producenten. • Langvarig brug kan medføre overophedning. Når apparatet har været i brug i 15 minutter, skal det køle af i mindst 15 minutter, inden du tager det i brug igen. Efter 15 minutter slukkes apparatet automatisk.

medisana®

MG 600

DE **Massage Gun mit Hot & Cold Funktion**
GB **Massage Gun with Hot & Cold function**
NL **Massage Gun met Hot- & Cold-functie**
FR **Massage Gun avec fonction Hot & Cold**
ES **Pistola de masaje con función Hot & Cold**
IT **Massage Gun con funzione Hot & Cold**
PT **Pistola de massagem com função Hot & Cold**
GR **Massage Gun με λειτουργία Hot & Cold**
FI **Massage Gun Hot & Cold -toiminnolla**
SE **Massagepistol med Hot- och Cold-funktion**
NO **Massasjepistol med Hot og Cold funksjon**
DK **Massagepistol med hot & cold-funktion**
PL **Pistolet do masażu z funkcją Hot & Cold**
CZ **Masážní pistole s funkcí Hot & Cold**
SK **Masážna pištoľ s Hot & Cold funkciou**
SI **Masažna pištola z Hot in Cold funkcijo**
HR **Pištolj za masažu s funkcijom Hot i Cold**
HU **Masszázspisztoly Hot és Cold funkcióval**
RO **Pistol masaj cu funcție Hot & Cold**
BG **Massage Gun с функция Hot & Cold**
EE **"Hot"- ja "Cold"-funktsiooniga massaažipüss**
LV **Masāžas pistole ar funkcijām "Hot" un "Cold"**
LT **Masažuoklis „Gun“ su "Hot" ir "Cold" funkcijomis**
RU **Массажный пистолет с функцией Hot & Cold**

>> PDF online <<

www.medisana.com

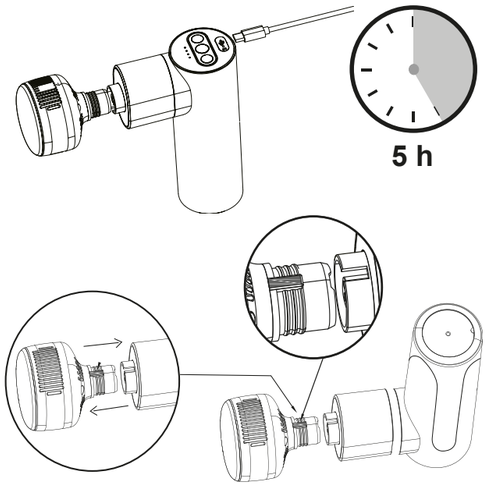

REF 88987

EAN 40 15588 88987 5

medisana GmbH
Carl-Schurz-Str. 2
41460 NEUSS, GERMANY

88987 MG600 QSG 08/2022 Ver. 1.0

PL Zasady bezpieczeństwa - Przed użyciem urządzenia należy uważnie przeczytać niniejszą instrukcję obsługi, a w szczególności wskazówki dotyczące bezpieczeństwa, oraz zachować ją, aby w razie konieczności móc z niej ponownie skorzystać. Ta krótka instrukcja obsługi jest elementem składowym instrukcji użytkowania. Pełną instrukcję użytkowania można pobrać na stronie https://www.medisana.com. W przypadku przekazania urządzenia kolejnym osobom należy koniecznie dołączyć do niego instrukcję obsługi.

Urządzenie przeznaczone jest do użytku osobistego. Urządzenia nie należy wykorzystywać do celów komercyjnych lub medycznych. • W przypadku wątpliwości dotyczących wpływu urządzenia na zdrowie należy przed zastosowaniem skonsultować się z lekarzem. • Urządzenie można stosować tylko w pomieszczeniach! Urządzenia nie należy używać w wilgotnych pomieszczeniach (np. podczas kąpieli czy prysznica). • Należy korzystać z urządzenia wyłącznie zgodnie z jego przeznaczeniem oraz instrukcją obsługi. W przypadku użytkowania niezgodnego z przeznaczeniem wygasają roszczenia z tytułu gwarancji. • Jeśli podczas masażu pojawi się ból lub inne nieprzyjemne uczucie, należy przerwać korzystanie z urządzenia i skonsultować się z lekarzem. • Urządzenia nie mogą stosować osoby, u których zdiagnozowano następujące choroby i dolegliwości: niedokrwienie, żylaki, otwarte rany, stłuczenia, uszkodzenia skóry, zapalenie żył i zakrzepica. • Kobiety w ciąży nie powinny korzystać z urządzenia. Szczególną ostrożność należy zachować w przypadku, gdy zabieg wykonywany jest na, przez lub w pobliżu małych dzieci, osób chorych i niedołężnych. • Urządzenia nie należy stosować w pobliżu oczu ani innych wrażliwych części ciała. • Nie należy wykorzystywać urządzenia jako środka pomocniczego dla zastosowań medycznych lub jako ich substytutu. Przewlekłe dolegliwości i symptomy mogłyby się nasilić. • Nie wolno korzystać z urządzenia podczas snu lub leżenia w łóżku. • Nie należy korzystać z urządzenia przed zaśnięciem. Masaż ma działanie pobudzające. • Nie należy używać urządzenia podczas prowadzenia pojazdu lub obsługi maszyny. • To urządzenie nie jest przeznaczone do użytku przez osoby (w szczególności dzieci) o ograniczonych zdolnościach fizycznych, sensorycznych lub umysłowych, bądź też nieposiadających doświadczenia i wiedzy, chyba że osoby te działają pod nadzorem osoby odpowiedzialnej za ich bezpieczeństwo lub zostały przez nią pouczone o tym, jak posługiwać się urządzeniem. • Urządzenie może być używane przez dzieci powyżej 8 roku życia oraz przez osoby o zmniejszonych zdolnościach fizycznych, czuciowych lub mentalnych, albo z brakiem doświadczenia i wiedzy, jeżeli są one nadzorowane lub zostały poinstruowane w zakresie bezpiecznego używania urządzenia i rozumieją zagrożenia z tego wynikające. • Urządzenie nie może być używane przez dzieci jako zabawka. • Czyszczenie i konserwacja urządzenia nie mogą być wykonywane przez dzieci bez nadzoru. • Należy unikać uszkodzenia urządzenia ostrymi i ostro zakończonymi przedmiotami. • Nie wolno przykrywać urządzenia, gdy jest włączone. Nie należy używać urządzenia pod kołdrą, kocem lub poduszką. Istnieje niebezpieczeństwo pożaru, porażenia prądem i innych obrażeń. • Nie należy zanurzać urządzenia w wodzie ani innych cieczach. • Jeśli jednak ciecz przedostanie się do urządzenia, należy je natychmiast wyłączyć i odłączyć zasilanie, jeśli było podłączone. Należy odczekać, aż urządzenie całkowicie wyschnie. • W celu naładowania należy podłączyć urządzenie w taki sposób, aby przewód i wtyczka zasilająca były łatwo dostępne. • Gdy urządzenie jest podłączone do sieci zasilającej (w trakcie ładowania), w żadnym wypadku nie należy pozostawiać go bez nadzoru. • Zintegrowane baterie nie są przewidziane do wymiany lub demontażu przez końcowego użytkownika. W przypadku problemów z zasilaniem należy skontaktować się z serwisem. • Po użyciu należy zawsze wyłączyć urządzenie przyciskiem ⏻. Aby odłączyć urządzenie od sieci zasilającej, należy wyciągnąć wtyczkę z gniazda. Nie należy ciągnąć za przewód! • Nie należy nosić, ciągnąć ani przekręcać urządzenia, chwytając za przewód zasilający lub wtyczkę. • Należy się upewnić, że przewody nie powodują niebezpieczeństwa potknięcia się o nie. Przewodu nie wolno zginać, zaciskać ani przekręcać. • Nie wolno korzystać z urządzenia, jeśli widoczne są na nim uszkodzenia, jeśli nie działa sprawnie, jeśli spadło z wysokości lub zostało zanurzone w wodzie. Aby uniknąć zagrożenia, należy wysłać urządzenie do punktu serwisowego w celu naprawy. • Nie wolno wkładać żadnych przedmiotów do otworów znajdujących się w urządzeniu. • Użytkownik może urządzenie tylko czyścić. W przypadku usterek urządzenia nie wolno naprawiać samodzielnie, gdyż skutkuje to automatycznym wygaśnięciem wszystkich roszczeń z tytułu gwarancji. Należy zwrócić się do dystrybutora i zlecić naprawę w autoryzowanym serwisie. • Wraz z urządzeniem wolno używać wyłącznie przewidzianych i dostarczonych przez producenta akcesoriów. • Zbyt długie użytkowanie może prowadzić do przegrzania. Po każdym użyciu trwającym 15 minut należy pozostawić urządzenie do ostygnięcia na co najmniej 15 minut. Urządzenie wyłącza się automatycznie po 15 minutach pracy.

CZ Bezpečnostní pokyny - Před použitím přístroje si pečlivě přečtěte návod k použití, zejména bezpečnostní pokyny, a uschovejte si ho pro pozdější potřebu. Tento stručný návod je nedílnou součástí návodu k použití. Kompletní návod k použití si můžete stáhnout na adrese https://www.medisana.com. Pokud přístroj předáváte třetím osobám, přiložte k němu v každém případě i tento návod k použití.

Zařízení je určeno pouze pro soukromé použití. Zařízení nesmí být používáno pro komerční nebo lékařské účely. • Pokud budete mít obavy ze zdravotního hlediska, poraďte se před použitím s lékařem. • Zařízení používejte pouze uvnitř! Zařízení nepoužívejte ve vlhkých místnostech (např. při koupání nebo sprchování)! • Zařízení používejte pouze v souladu s jeho určením podle návodu k použití. Při použití k nevhodnému účelu zanikají nároky na záruku. • Pokud byste pociťovali bolesti nebo vnímali masáž jako nepříjemnou, přestaňte zařízení používat a poraďte se s lékařem. • Zařízení nesmíte používat, pokud trpíte jedním nebo několika z níže uvedených onemocnění nebo obtíží: poruchy prokrvení, křečové žíly, otevřené rány, pohmožděniny, povrchové trhliny kůže, záněty žil nebo trombóza. • Zařízení nepoužívejte, jste-li těhotná. Zvláštní opatrnosti je zapotřebí, pokud zařízení používáte na dětech či nemocných a bezmocných osobách nebo v jejich blízkosti, případně pokud zařízení používají děti či nemocné a bezmocné osoby. • Nepoužívejte zařízení v blízkosti očí nebo jiných citlivých míst na těle. • Nepoužívejte toto zařízení na podporu nebo jako náhradu lékařských aplikací. Chronické bolesti a příznaky by se mohly ještě více zhoršit. • Nepoužívejte zařízení během spánku nebo když ležíte v posteli. • Nepoužívejte zařízení před usnutím. Masáž má povzbuzující účinek. • Nepoužívejte zařízení při řízení vozidla nebo obsluze strojů. • Tento výrobek není určen pro použití osobami (včetně dětí) se sníženými fyzickými, smyslovými nebo duševními schopnostmi nebo nedostatkem zkušeností a znalostí, pokud nejsou pod dohledem osoby odpovědné za jejich bezpečnost nebo nejsou poučeny o bezpečném používání výrobku. • Toto zařízení mohou používat děti starší 8 let a osoby se sníženými fyzickými, smyslovými či mentálními schopnostmi nebo osoby s nedostatkem zkušeností či znalostí, pokud jsou pod dozorem nebo byly poučeny o bezpečném používání zařízení a rozumí nebezpečím s ním spojeným. • Děti si se zařízením nesmí hrát. • Čištění a uživatelskou údržbu nesmí provádět děti bez dozoru. • Nedovolte, aby se zařízení dostalo do kontaktu se špičatými nebo ostrými předměty. • Nezakrývejte zařízení, pokud je zapnuté. Nikdy nepoužívejte zařízení pod přikrývkami nebo polštáři. Hrozí nebezpečí požáru, úrazu elektrickým proudem a zranění. • Nikdy neponořujte zařízení do vody nebo jiných kapalin. • Pokud by přesto do zařízení vnikla kapalina, okamžitě ho vypněte a odpojte napájení, pokud bylo připojeno. Počkejte, až zařízení úplně vyschne. • Zařízení pro nabíjení připojujte pouze tak, aby byl kabel a napájecí konektor volně přístupný. • Nikdy nenechávejte zařízení bez dozoru, když je zapojeno (pro nabíjení) nebo v provozu • Integrované baterie nejsou určeny k výměně nebo vyjmutí koncovým uživatelem. Pokud narazíte na problémy s napájením, kontaktujte zákaznický servis. • Po použití zařízení vždy vypněte tlačítkem ⏻. Chcete-li zařízení odpojit od sítě, vždy vytáhněte zástrčku ze zásuvky. Netahejte za kabel! • Nenoste, netahejte ani nekruťte zařízení za kabel nebo napájecí konektor. • Ujistěte se, že kabel nepředstavuje nebezpečí zakopnutí. Kabel nesmí být zalomený, přiskřípnutý nebo zkroucený. • Zařízení nepoužívejte, pokud je zjevně poškozeno, pokud nefunguje bezchybně, pokud spadlo na zem nebo bylo ponořeno do vody. Abyste se vyhnuli možným rizikům, pošlete zařízení k opravě do servisního střediska. • Nezavádějte do otvorů zařízení žádné předměty. • Zařízení smíte pouze čistit. Pokud zařízení nefunguje správně, neopravujte ho sami, protože tím automaticky zanikají veškeré záruční nároky. Obraťte se na svého specializovaného prodejce a nechte provést opravy v autorizovaném servisu. • Používejte pouze příslušenství určené pro toto zařízení a dodané výrobcem. • Příliš dlouhé používání může způsobit přehřátí. Po 15 minutách používání nechte zařízení vychladnout po dobu minimálně 15 minut, než ho znovu použijete. Zařízení se automaticky vypne po 15 minutách provozu.

SK Bezpečnostné pokyny -Skôr než začnete prístroj používať, pozorne si prečítajte návod na použitie, obzvlášť bezpečnostné pokyny, a návod uschovajte na neskoršie použitie. Tento stručný návod je pevnou súčasťou návodu na použitie. Kompletný návod na použitie je k dispozícii na stiahnutie na https://www.medisana.com. Ak prístroj odovzdávate tretím osobám, bezpodmienečne s ním odovzdajte aj tento návod na použitie.

Prístroj je určený len na súkromné použitie. Prístroj sa nesmie používať na komerčné a zdravotnícke účely. • Ak by ste mali pochybnosti o zdravotnom stave, pred použitím sa poraďte so svojím lekárom. • Prístroj používajte len v interiéri! Prístroj nepoužívajte vo vlhkých priestoroch (napr. pri kúpaní alebo sprchovaní). • Prístroj používajte len v súlade s jeho určením podľa návodu na použitie. Pri používaní na iné účely zaniká nárok na záruku. • Ak by ste pociťovali bolesti alebo by ste sa pri masáži necítili príjemne, prerušte používanie a poraďte sa so svojím lekárom. • Prístroj nesmiete používať, keď trpíte na jedno alebo viaceré z nasledujúcich ochorení, resp. ťažkostí: poruchy prekrvenia, kŕčové žily, otvorené rany, pomliaždeniny, trhliny v koži, zápaly žíl alebo trombóza. • Prístroj nepoužívajte, keď ste tehotná. Buďte obzvlášť opatrní, keď používate prístroj na deťoch, chorých a bezmocných osobách alebo ich v blízkosti, alebo keď ho používajú tieto osoby. • Prístroj nepoužívajte v blízkosti očí ani iných citlivých miest na tele. • Tento prístroj nepoužívajte na podporu lekárskeho ošetrenia ani ako jeho náhradu. Chronické ochorenia a symptómy by sa mohli ešte zhoršiť. • Prístroj nepoužívajte počas spánku alebo keď ležíte v posteli. • Prístroj nepoužívajte pred spaním. Masáž má stimulujúci účinok. • Prístroj nepoužívajte pri vedení vozidla alebo obsluhe stroja. • Tento prístroj nie je vhodný na používanie osobami (vrátane detí) s obmedzenými telesnými, zmyslovými alebo duševnými schopnosťami alebo nedostatočnými skúsenosťami, iba ak by boli pod dohľadom osoby zodpovednej za ich bezpečnosť alebo boli poučené o bezpečnom používaní výrobku. • Tento prístroj môžu používať deti od 8 rokov, ako aj osoby so zníženými fyzickými, zmyslovými alebo mentálnymi schopnosťami alebo s nedostatkom skúseností a vedomostí, ak sú pod dohľadom alebo boli poučené o bezpečnom používaní prístroja a rozumejú nebezpečenstvám, ktoré z takéhoto používania vyplývajú. • Deti sa s prístrojom nesmú hrať. • Čistenie a používateľskú údržbu nesmú vykonávať deti bez dozoru. • Prístroj chráňte pred kontaktom so špicatými alebo ostrými predmetmi. • Keď je prístroj zapnutý, nezakrývajte ho. Nikdy ho nepoužívajte pod prikrývkami alebo vankúšmi. Hrozí nebezpečenstvo požiaru, zásahu elektrickým prúdom a poranenia. • Prístroj neponárajte do vody ani do iných kvapalín. • Ak by sa predsa dostala do prístroja kvapalina, ihneď ho vypnite a odpojte elektrické napájanie, ak bolo pripojené. Počkajte, kým prístroj úplne neuschne. • Kábel pripájajte na nabíjanie len tak, aby boli kábel a elektrický pripájací konektor voľne dostupné. • Prístroj nikdy nenechávajte bez dozoru, keď je pripojený na elektrickú sieť (na nabíjanie) alebo je v prevádzke. • Integrované batérie nie sú určené na výmenu alebo vyberanie koncovým používateľom. Ak sa vyskytnú problémy s elektrickým napájaním, obráťte sa na zákaznícky servis. • Po použití prístroj vždy vypnite tlačidlom ⏻. Na odpojenie prístroja z elektrickej siete vytiahnite vždy zástrčku z elektrickej prípojky. Nikdy neťahajte za kábel! • Prístroj nenoste, neťahajte ani nepretáčajte za kábel alebo za elektrickú pripojovaciu zástrčku. • Dbajte o to, aby sa o kábel nikto nemohol potknúť. Kábel nesmie byť zalomený, zaseknutý alebo pretočený. • Prístroj nepoužívajte, keď sú viditeľné poškodenia, nefunguje bezchybne, keď spadol alebo bol ponorený do vody. Aby sa zabránilo rizikám, prístroj zašlite na opravu do servisu. • Do otvorov prístroja nezavádzajte žiadne predmety. • Prístroj smiete len čistiť. V prípade porúch prístroj neopravujte, pretože to spôsobí automatický zánik všetkých záručných nárokov. Obráťte sa na svojho špecializovaného predajcu a opravy nechajte vykonať v autorizovanom servise. • Používajte výlučne diely príslušenstva určené pre prístroj a dodávané výrobcom. • Príliš dlhé používanie môže spôsobiť prehriatie. Prístroj nechajte po používaní, ktoré trvalo 15 minút, minimálne 15 minút vychladnúť, kým ho znova použijete. Prístroj sa automaticky vypne po 15 minútach prevádzky.

SI Varnostni napotki - Pred uporabo izdelka skrbno preberite navodila za uporabo, še posebej varnostne napotke, in jih shranite za kasnejšo uporabo. Ta kratka navodila so fiksni sestavni del navodil za uporabo. Popolna navodila za uporabo so vam na voljo za prenos na naslovu https://www.medisana.com. Če napravo predate tretjim osebam, nujno priložite ta navodila za uporabo.

Naprava je namenjena samo zasebni uporabi. Naprave ni dovoljeno uporabljati v komercialne ali medicinske namene. • Če imate pomisleke zaradi vašega zdravja, se pred uporabo posvetujte s svojim zdravnikom. • Napravo uporabljajte samo v notranjih prostorih! Naprave ne uporabljajte v vlažnih prostorih (npr. pri kopanju ali prhanju)! • Napravo uporabljajte samo v skladu z njenim namenom in v skladu z navodili za uporabo. V primeru nenamenske uporabe izgubite pravico do uveljavljanja garancijskih zahtevkov. • Če občutite bolečine ali pa je masaža za vas neprijetna, potem prekinite uporabo in se posvetujte s svojim zdravnikom. • Če ste obboleli za eno ali več naslednjimi boleznimi ali težavami, naprave ne uporabljajte: Motnje prekrvavitve, krčne žile, odprte rane, modrice, razpoke na koži, vnetja ven ali tromboze. • Med nosečnostjo naprave ne uporabljate. Posebna skrbnost je potrebna, če napravo uporabljate pri otrocih, če jo uporabljajo otroci ali jo uporabljate v bližini otrok, bolnih in nemočnih oseb. • Naprave ne uporabljajte v bližini oči ali drugih občutljivih delov telesa. • Te naprave ne uporabljajte za podporo ali kot nadomestilo za medicinske namene. Kronična obolenja in simptomi se lahko še poslabšajo. • Naprave ne uporabljajte medtem, ko spite ali ležite v postelji. • Naprave na uporabljajte pred spanjem. Masaža ima stimulativen učinek. • Naprave ne uporabljajte med vožnjo vozila ali pri upravljanju stroja. • Ta izdelek ni namenjen za uporabo osebam (vključno z otroki) z zmanjšanimi fizičnimi, senzoričnimi ali duševnimi sposobnostmi ali osebam s pomanjkanjem izkušenj in znanja, razen če jih oseba, ki je odgovorna za njihovo varnost, nadzira ali jih pouči o uporabi izdelka na varen način. • Napravo lahko uporabljajo otroci starejši od 8 let in osebe z zmanjšanimi fizičnimi, senzornimi ali mentalnimi sposobnostmi ali pomanjkanjem izkušenj in znanja, kadar so pod nadzorom ali pa so bili podučeni o varni uporabi naprave in tveganjih, ki izhajajo iz tega. • Otroci se z napravo ne smejo igrati. • Čiščenja in uporabniškega vzdrževanja ne smejo opravljati otroci brez nadzora odraslih oseb. • Ne dovolite, da bi naprava prišla v stik s koničastimi ali ostrimi predmeti. • Ko je naprava vklopljena je ne pokrivajte. Nikoli je ne uporabljajte pod odejami ali vzglavniki. Obstaja nevarnost požara, električnega udara in telesnih poškodb. • Naprave ne potapljajte v vodo ali druge tekočine. • Če v napravo vseeno pride tekočina, jo takoj izklopite in odklopite napajanje, če je bilo priključeno. Počakajte, da se naprava popolnoma posuši. • Napravo za polnjenje priključite samo tako, da sta kabel in napajalni priključek prosto dostopna. • Naprave nikoli ne polnite brez nadzora, če je priključena na električno omrežje (za polnjenje) ali pa je v stanju pripravljenosti. • Vključene baterije niso predvidene za zamenjavo ali za odstranitev s strani kon- čnega uporabnika. Če bi pri električnem napajanju prišlo do težav, potem se obrnite na službo za stranke. • Napravo po uporabi vedno izklopite s tipko ⏻. Če želite napravo izključiti iz električnega omrežja, iz vtičnice vedno izvlecite vtič. Ne vlecite za kabel! • Naprave ne nosite, vlecite ali vrtite za napajalni kabel ali napajalnik. • Zagotovite, da kabel ne predstavlja mesta, na katerem bi se lahko spotaknili. Kabla ni dovoljeno prepogniti, vpeti ali zaviti. • Naprave ne uporabljajte, kadar so na napravi vidne poškodbe, če naprava ne deluje brezhibno, če je padla na tla ali pa je bila potopljena v vodo. Da bi se izognili nevarnostim, pošljite napravo v popravilo na servisno mesto. • V odprtine izdelka ne vstavljajte nobenih predmetov. • Napravo lahko samo čistite. V primeru nepravilnega delovanja naprave ne popravljajte sami, saj s tem samodejno razveljavite vse garancijske zahtevke. Vprašajte pri vašem strokovnem prodajalcu, popravila pa naj opravlja samo pooblaščen servis. • Uporabljajte izključno za napravo predvideno dodatno upremo, katero dobavi proizvajalec. • Predolga uporaba lahko pripelje do pregretja. Po uporabi naprave počakajte vedno vsaj 15 minut, da se naprava popolnoma ohladi.

HR Sigurnosne napomene - Prije nego započnete koristiti uređaj pažljivo pročitajte Upute o uporabi, osobito sigurnosne napomene, i sačuvajte te upute za kasnije potrebe. Ova kratka Uputa o uporabi sastavni je dio cjelovite Upute o uporabi. Cjelovita Uputa o uporabi stoji vam na raspolaganju za preuzimanje na internetskoj stranici https://www.medisana.com. Kada uređaj dajete drugima na korištenje, obavezno im uručite i njegove Upute o uporabi.

Uređaj je namijenjen samo za upotrebu u privatne svrhe. Uređaj se ne smije koristiti u komercijalne ili medicinske svrhe. • Imate li bilo kakvih zdravstvenih dvojbi, razgovarajte prije upotrebe uređaja sa svojim liječnikom. • Koristite uređaj samo u zatvorenim prostorijama! Uređaj ne koristite u vlažnim prostorijama (npr. prilikom kupanja ili tuširanja)! • Uređaj koristite samo u skladu s njegovom namjenom prema uputama za uporabu. U slučaju nenamjenskog korištenja gubi se pravo na jamstvo. • Ako osjetite bolove ili ako masažu doživljavate kao neugodu, prekinite s ovakvim tretmanom i konzultirajte svojeg liječnika. • Uređaj ne smijete koristiti ako bolujete od kakve bolesti odnosno ako imate neke od sljedećih poteškoća: smetnje u cirkulaciji, proširenje vena, otvorene rane, uganuća, ispucalu kožu, upale vena ili trombozu. • Ne koristite uređaj ako ste u drugom stanju. Posebno treba biti oprezan ako se s uređajem rukuje u blizini djece, bolesnika ili bespomoćnih osoba. • Ne koristite uređaj u blizini očiju ili drugih osjetljivih mjesta na tijelu. • Ne koristite ovaj uređaj kao pomoć ili kao zamjenu za medicinske tretmane. Kronične bolesti i simptomi mogli bi se samo pogoršati. • Ne koristite uređaj dok spavate ili ležite u krevetu. • Ne koristite uređaj pred odlazak na spavanje. Masaža ima stimulirajuće djelovanje. • Ne koristite uređaj dok upravljate vozilom ili rukujete nekim strojem. • Ovaj uređaj nije prikladan da ga koriste osobe (uključujući i djecu) ograničenih tjelesnih, osjetilnih ili duševnih sposobnosti ili s nedostatkom iskustva i znanja, osim ako ih nadzire osoba koja odgovorna za njihovu sigurnost ili ako ih je poučila o sigurnom korištenju proizvoda. • Ovaj uređaj mogu koristiti djeca starija od 8 godina te osobe smanjenih fizičkih, senzoričkih ili mentalnih sposobnosti ili s manjkom iskustva i znanja, ako ih se nadzire ili ako su poučeni o sigurnom korištenju uređaja i ako razumiju opasnosti koje iz toga proizlaze. • Djeca se ne smiju igrati uređajem. • Čišćenje i korisničko održavanje uređaja djeca ne smiju obavljati bez nadzora. • Ne dopustite da uređaj dođe u dodir sa šiljatim ili oštrim predmetima. • Ne prekrivajte uređaj dok je uključen. Nikad ne koristite uređaj ispod pokrivača/deke ili jastuka. Postoji opasnost od požara, strujnog udara i ozljeđivanja. • Uređaj ne uranjajte u vodu ili u druge tekućine. • Ako bi tekućina unatoč toga prodrla u uređaj, odmah ga isključite i odvojite ga od napajanja strujom, ako je isti bio priključen. Pričekajte dok se uređaj u potpunosti ne osuši. • Priključite uređaj na punjenje na način da su kabel i mrežni utikač nesmetano dostupni. • Nikada ne ostavljate uređaj bez nadzora, kada je priključen na električnu mrežu (radi punjenja) ili dok radi. • Integrirane baterije nisu predviđene za zamjenu ili za vađenje od strane krajnjeg korisnika. Ako bi došlo do problema s opskrbom strujom, obratite se službi za korisnike. • Nakon korištenja uređaj uvijek isključite tipkom ⏻. Kako biste uređaj odvojili od električne mreže, mrežni utikač uvijek izvucite iz utičnice. Nikad ne vucite za kabel! • Uređaj nikada ne nosite, ne povlačite i ne okrećite držeći ga za mrežni kabel ili električni utikač. • Provjerite da kabel ne stvara mjesta na kojima biste se mogli spotaknuti. Kabel se ne smije presavijati, ukliještiti ili izvitoperiti. • Ne koristite masažer ako na njemu postoje vidna oštećenja, ako ne funkcionira besprijekorno te ako vam je pao na tlo ili u vodu. Kako biste izbjegli opasnosti, pošaljite uređaj na popravak u servis. • Ne uticskujte predmete u otvore uređaja. • Uređaj smijete samo čistiti. U slučaju smetnji nemojte sami popravljati uređaj, jer to dovodi do automatskog prestanka važenja jamstva. Obratite se svom specijaliziranom trgovcu i dajte da popravke izvrši samo ovlašteni servis. • Koristite samo dijelove pribora koji su predviđeni za ovaj uređaj i koje je isporučio proizvođač. • Predugo korištenje može dovesti do pregrijavanja. Prije ponovnog korištenja pustite masažer nakon rada od 15 minuta da se ohladi u trajanju od najmanje 15 minuta. Nakon 15 minuta rada uređaj se automatski isključuje.

HU Biztonsági tudnivalók - A termék használatba vétele előtt olvassa el figyelmesen a használati utasítást, különösképpen a biztonsági útmutatót, és őrizze meg a használati útmutatót későbbi felhasználásra. Ez a rövid útmutató a használati utasítás szerves részét képezi. A teljes használati utasítás letölthető a https://www.medisana.com webhelyről. Ha a készüléket másnak adja tovább, a jelen használati útmutatót is feltétlenül adja oda.

A készüléket kizárólag otthoni használatra szánták. A készülék nem alkalmas kereskedelmi vagy orvosi használatra. • Amennyiben egészségügyi kétségei merülnek fel, használat előtt konzultáljon az orvosával. • A készüléket kizárólag beltérben használja. Ne használja a készüléket nedves környezetben (pl. kádban vagy zuhany alatt)! • A készülék csak a használati útmutatóban ismertetett rendeltetésének megfelelően használható. Ettől eltérő használat esetén elvész a garanciaérvényesítési jog. • Ha fájdalmat érez vagy a masszázst kellemetlennek érzi, szakítsa meg az alkalmazást, és egyeztessen az orvosával. • Ne használja a készüléket, ha a következő betegségek valamelyikében szenved, illetve az alábbi panaszokat észleli: keringési zavarok, visszérbetegség, nyílt sebek, zúzódások, bőrrepedések, visszérgyulladás vagy trombózis. • Várandósság esetén ne használja a készüléket. Különös gondosságra van szükség akkor, ha a készüléket gyerekek, betegséggel élők vagy segítségre szoruló személyek használják, vagy ha a készüléket ezen személyeken vagy e személyek közelében használják. • Ne használja a készüléket a szem környékén vagy egyéb érzékeny testrészeken. • Ne használja a készüléket orvosi alkalmazások támogatására vagy helyettesítésére. A krónikus panaszok és tünetek akár még rosszabbodhatnak is. • Ne használja a készüléket alvás közben vagy az ágyban fekve. • Ne használja a készüléket elalvás előtt. A masszázs stimuláló hatású. • Ne használja a készüléket járművek vagy gépek kezelése közben. • A készülék nem arra készült, hogy korlátozott cselekvőképességű (ideértve a gyermekeket is), csökkent fizikai, érzékelési vagy szellemi képességű személyek, hiányos tapasztalatokkal és/vagy ismeretekkel rendelkező személyek használják, kivéve, ha olyan személy felügyelete mellett használják a készüléket, aki felel a biztonságukért, és aki elmagyarázta nekik a készülék biztonságos használatát. • A készüléket 8 év fölötti gyermekek, valamint korlátozott fizikai, érzékelési vagy szellemi képességekkel, illetve kevés tapasztalattal és/vagy ismerettel rendelkező személyek kizárólag abban az esetben használhatják, ha a biztonságért felelős személy felügyeli a műveletet vagy útmutatást közöl a készülék használatáról, valamint ha a fent említett személyek megértették a készülék használatából eredő veszélyeket. • Gyermekeknek tilos a készülékkel játszani. • Felügyelet hiányában gyermekek nem tisztíthatják a készüléket és nem végezhetik el az azzal kapcsolatos karbantartási munkálatokat. • Ne károsítsa a készüléket éles, hegyes vagy tompa végű tárgyakkal. • Ne takarja le a készüléket, ha az be van kapcsolva. Soha ne használja a készüléket takarók vagy párnák alatt. Tűz- és sérülésveszély, valamint áramütés veszélye áll fenn. • Ne merítse a készüléket vízbe vagy más folyadékokba. • Ha mégis folyadék kerülne a készülékbe, azonnal húzza ki a hálózati csatlakozót, ha az csatlakoztatva volt. Várjon, amíg a készülék teljesen megszárad. • A töltéskor mindig úgy csatlakoztassa a készüléket, hogy a kábel és a hálózati csatlakozó szabadon hozzáférhető legyen. • A (töltés céljából) az elektromos hálózatra való csatlakoztatás vagy bekapcsolás után soha ne hagyja a készüléket felügyelet nélkül. • A beépített akkumulátorokat nem a végfelhasználó általi cserére vagy eltávolításra tervezték. Ha bármilyen probléma merül fel az áramellátással kapcsolatban, forduljon az ügyfélszolgálathoz. • Használat után mindig kapcsolja ki a készüléket a ⏻ gombbal. A készüléknek a villamosenergia-hálózatról való leválasztásához húzza ki mindig a hálózati csatlakozót a csatlakozóaljzatból. Ne a kábelt húzza! • A készüléket soha ne fogja meg, húzza vagy forgassa meg a hálózati kábelnél vagy a tápegységnél fogva. • Ügyeljen arra, hogy a kábel ne jelentsen botlásveszélyt. Ne hagyja, hogy a kábel megtörjön, beszoruljon valahova vagy összetekeredjen. • Ne használja a készüléket, ha azon sérülések láthatók, ha nem működik kifogástalanul, illetve ha leesett, vagy vízbe merült. A veszélyek elkerülése érdekében küldje a készüléket javításra a szervizhez. • Ne helyezzen tárgyakat a készülék nyílásaiba. • A készüléket Ön csak tisztíthatja. Meghibásodás esetén ne kísérelje meg a készülék önálló javítását, mert ez mindennemű garanciaigény megszűnését okozza. Érdeklődjön a szaküzletnél, és kizárólag erre jogosult szervizzel végeztessen javításokat. • Kizárólag a készülékhez tervezett, és a gyártó által a termékkel szállított tartozékokat használja. • A túl hosszú ideig tartó használat túlmelegedéshez vezethet. 15 perc használat után várjon legalább 15 percet, hogy a készülék lehűljön, mielőtt újból használja. A készülék 15 perc elteltével automatikusan kikapcsol.

RO Indicații de siguranță - Citiți cu atenție instrucțiunile de utilizare, în special indicațiile de siguranță, înainte de a utiliza aparatul și păstrați instrucțiunile de utilizare pentru uzul ulterior. Această scurtă instrucțiune este o parte componentă a instrucțiunilor de utilizare. Instrucțiunile de utilizare vă stau la dispoziție pentru a fi descărcate de pe https://www.medisana.com. Dacă predați aparatul unor terțe persoane, predați de asemenea obligatoriu instrucțiunile de utilizare.

Aparatul este prevăzut doar pentru uzul privat. Aparatul nu trebuie folosit pentru uz comercial sau medical. • Dacă aveți dubii cu privire la sănătate, discutați cu medicul dvs., înainte de a folosi aparatul. • Folosiți aparatul doar în spații interioare! Nu utilizați aparatul în spații umede (de ex. la baie sau duș). • Utilizați aparatul numai conform destinației sale, așa cum este descrisă în instrucțiunile de utilizare. În caz de utilizare necorespunzătoare, se pierde dreptul la garanție. • În cazul în care aveți dureri sau dacă masajul este inconfortabil, întrerupeți utilizarea aparatului și consultați-vă cu medicul dvs. • Nu trebuie să utilizați aparatul dacă suferiți de una sau mai multe din următoarele boli respectiv tulburări: tulburări circulatorii, varice, răni deschise, contuzii, rupturi ale pielii, inflamații ale venelor sau tromboză. • Nu folosiți aparatul atunci când sunteți însărcinată. O precauție deosebită este necesară atunci când utilizați aparatul pe sau în apropierea copiilor, bolnavilor sau persoanelor neajutorate. • Nu folosiți aparatul în apropierea ochilor sau altor puncte sensibile ale corpului. • Nu utilizați acest aparat pentru a susține sau a înlocui tratamentul medical. Bolile cronice și simptomele se pot agrava. • Nu folosiți aparatul în timp ce dormiți sau stați în pat. • Nu utilizați aparatul înainte de a adormi. Masajul are un efect stimulativ. • Nu folosiți aparatul în timp ce conduceți un autovehicul sau în timpul utilizării unei mașini. • Acest aparat nu este destinat utilizării de către persoane (inclusiv copii) cu capacități fizice, senzoriale sau mentale limitate sau fără experiență și/sau fără cunoștințe, cu excepția cazului în care aceștia sunt supravegheați de o persoană responsabilă de siguranța acestora sau dacă au fost instruiți cu privire la utilizarea aparatului. • Aparatul poate fi folosit de copii începând cu vârsta de 8 ani, precum și de persoane cu capacități fizice, senzoriale sau mentale reduse sau cu lipsă de experiență și cunoștințe, dacă sunt supravegheați sau instruiți cu privire la utilizarea aparatului în condiții de siguranță și dacă înțeleg pericolele implicate. • Copiii nu au voie să se joace cu aparatul. • Curățarea și întreținerea de către utilizator nu trebuie efectuate de către copiii nesupravegheați. • Aparatul nu trebuie să intre în contact cu obiecte ascuțite sau tăioase. • Nu acoperiți aparatul atunci când este pornit. Nu îl folosiți niciodată sub pături sau perne. Există pericolul de incendiu, electrocutare și rănire. • Nu scufundați aparatul în apă sau în alte lichide. • Dacă pătrund lichide în aparat, opriți-l imediat și deconectați-l de la alimentarea cu curent, în cazul în care era conectat. Așteptați până când aparatul este complet uscat. • Conectați aparatul pentru încărcare astfel încât cablul și conectorul de alimentare să fie liber accesibile. • Nu lăsați niciodată aparatul nesupravegheat, dacă este conectat la rețeaua de curent (pentru încărcare) sau dacă este în funcțiune. • Bateriile integrate nu pot fi schimbate și nu trebuie scoase de către utilizatorul final. Dacă apar probleme la alimentarea cu curent, adresați-vă serviciului de relații cu clienții. • Opriți aparatul după utilizare de la tasta ⏻. Pentru a deconecta aparatul de la rețeaua de alimentare cu curent, scoateți întotdeauna ștecărul din priză. Nu trageți de cablu! • Nu transportați, nu trageți și nu rotiți aparatul ținând de cablu sau de conectorul de alimentare. • Asigurați-vă că cablul nu creează niciun pericol de împiedicare. Cablul nu trebuie îndoit, prins sau răsucit. • Nu folosiți aparatul dacă sunt vizibile deteriorări, dacă nu funcționează corect, sau în cazul în care a căzut sau a fost scufundat în apă. Pentru a evita pericolele, trimiteți aparatul pentru reparație la un centru de service autorizat. • Nu introduceți obiecte în orificiile aparatului. • Puteți doar să curățați aparatul. Nu încercați să efectuați reparații ale aparatului în regie proprie, deoarece acest lucru poate duce la pierderea dreptului la garanție. Adresați-vă comerciantului de specialitate și dispuneți efectuarea lucrărilor de reparație doar de către un atelier autorizat. • Folosiți exclusiv accesorii prevăzute și livrate de către producător. • O utilizare prea îndelungată poate duce la supraîncălzire. După o durată de utilizare de 15 minute, lăsați aparatul să se răcească minim 15 minute înainte de a-l utiliza din nou. Aparatul se oprește automat după 15 minute.

BG Указания за безопасност - Прочетете внимателно инструкцията за употреба, и в частност указанията за безопасност, преди да използвате уреда и запазете инструкцията за употреба за по-нататъшно използване. Това кратко ръководство е съставна част от инструкцията за употреба. Пълната инструкция за употреба е на Ваше разположение за изтегляне на адрес https://www.medisana.com. Ако предавате уреда на трето лице, непременно предайте също и тази инструкция за употреба.

Уредът е предназначен само за частна употреба. Уредът не трябва да се използва за търговски или медицински цели. • Ако имате колебания по отношение на въздействие върху здравето, се консултирайте с Вашия лекар преди употреба. • Използвайте уреда само в закрити помещения! Не използвайте уреда във влажни помещения (напр. при къпане или взимане на душ)! • Използвайте уреда само по предназначение съгласно инструкцията за употреба. При използване за други цели гаранцията става невалидна. • Ако усетите болки или възприемате масажа като неприятен, прекъснете употребата и се консултирайте с Вашия лекар. • Не трябва да използвате уреда, ако страдате от едно или повече от следните заболявания, респ. оплаквания: Проблеми с кръвообращението, разширени вени, отворени рани, контузии, кожни пукнатини, възпаление на вените или тромбоза. • Не използвайте уреда, ако сте бременна. Необходимо е специално внимание, когато уредът се използва върху, от или в близост до деца, болни и безпомощни лица. • Не използвайте уреда в близост до очите или други чувствителни места от тялото. • Не използвайте този уред в допълнение към или вместо медицински средства. Това може да влоши хронични оплаквания или симптоми. • Не използвайте уреда, докато спите или лежите в леглото. • Не използвайте уреда преди заспиване. Масажът има стимулиращо действие. • Не използвайте уреда при шофиране или при работа с машина. • Този продукт не е подходящ за употреба от лица (включително деца) с ограничени физически, сензорни или психически възможности, или при липсата на опит или познания, освен ако не са под надзор на лице, отговарящо за тяхната безопасност или бъдат инструктирани за безопасното използване на продукта. • Този уред може да се използва от деца на възраст над 8 години, както и от лица с намалени физически, сензорни или умствени способности, или лица с недостатъчно опит и познания, ако те са под наблюдение или са били инструктирани относно безопасната работа на уреда и разбират възникващите в резултат на това опасности. • Децата не трябва да играят с уреда. • Почистването и потребителската поддръжка не трябва да се извършват от деца, без да се осъществява надзор. • Не допускайте допир на уреда до остри или режещи предмети. • Не покривайте уреда, когато е включен. Никога не го използвайте под одеяло или възглавница. Съществува опасност от пожар, електрически удар и нараняване. • Не потапяйте уреда във вода или други течности. • В случай, че в уреда проникне влага, веднага го изключете и го разединете от електрическото захранване, ако е бил свързан. Изчакайте, докато уредът е напълно изсъхнал. • При зареждане свързвайте уреда само така, че кабелът и щепселът за захранването да са свободно достъпни. • Никога не оставяйте уреда без надзор, когато е свързан към електрическата мрежа (за зареждане) или работи. • Интегрираните батерии не могат да бъдат подменяни или изваждани от крайния потребител. В случай, че възникнат проблеми с електрозахранването, обърнете се към отдела за обслужване на клиенти. • След употреба винаги изключвайте уреда с бутона ⏻. За да разедините уреда от електрическата мрежа, винаги изключвайте щепсела от връзката към електрозахранването. Не дърпайте от кабела! • Не носете, не дърпайте и не въртете уреда за кабела или захранващия щепсел. • Уверете се, че кабелът не създава опасност от спъване. Кабелът не трябва да се пречупва, притиска или усуква. • Не използвайте уреда, ако има видими повреди, ако той не функционира безупречно, ако е падал или ако е бил потапян във вода. За да предотвратите опасности, изпратете уреда за ремонт на сервиз. • Не вкарвайте предмети в отворите на уреда. • Вие можете само да почиствате уреда. Моля при неизправности не ремонтирайте уреда сами, защото това води до автоматично анулиране на всички гаранционни претенции. Обърнете се към Вашия специализиран търговец и поверявайте ремонтите единствено на оторизирани сервизи. • Използвайте единствено предвидените за уреда и доставени от производителя принадлежности. • Прекалено дългата употреба може да доведе до прегряване. След продължителност на употреба от 15 минути оставете уреда да се охлади за минимум 15 минути, преди да го използвате отново. Уредът се изключва автоматично след 15 минути работа.

EE Ohutusjuhised - Lugege kasutusjuhend, eriti ohutusjuhised, enne seadme kasutuselevõttu hoolikalt läbi ja hoidke kasutusjuhend edaspidiseks kasutamiseks alles. Käesolev lühijuhend on kasutusjuhendi lahutamatu osa. Täieliku kasutusjuhendi saate alla laadida aadressil https://www.medisana.com. Kui annate seadme edasi kolmandale isikule, andke tingimata kaasa ka kasutusjuhend.

Seade on mõeldud ainult eraviisiliseks kasutamiseks. Seadet ei tohi kasutada ärilistel või meditsiinilistel eesmärkidel. • Terviseprobleemide korral konsulteerige enne seadme kasutamist oma arstiga. • Kasutage seadet ainult siseruumides! Ärge kasutage massaažiseadet niisketes ruumides (nt vannis või duši all). • Kasutage seadet ainult kasutusjuhendis ettenähtud otstarbel. Vale kasutamise korral muutub garantiinõue kehtetuks. • Kui tunnete valu või kui massaaž tundub ebameelديlv, katkestage kasutamine ja konsulteerige oma arstiga. • Seadet ei tohi kasutada, kui teil on üks või mitu järgmistest haigustest või vaevustest: vereringehäired, veenilaiendid, lahtised haavad, verevalumid, kriimustused, veenipõletikud või tromboos. • Ärge kasutage seadet, kui olete rase. Eriliselt ettevaatlik tuleb olla juhul, kui seadet kasutatakse laste, haigete ja abitute inimeste poolt või nende läheduses. • Ärge kasutage seadet silmade ega muude tundlike kehaosade lähedal. • Ärge kasutage seadet meditsiiniliste protseduuride toetamiseks ega asendamiseks. Kroonilised sümptomid võivad veelgi süveneda. • Ärge kasutage seadet magades ega voodis lamades. • Ärge kasutage seadet enne uinumist. • Massaažil on ergutav toime.Ärge kasutage seadet sõidukit juhtides ega masinaga töötades. • See toode ei sobi kasutamiseks piiratud füüsiliste, sensoorsete või vaimsete võimetega isikute (sh laste) poolt või puudulike kogemuste ja teadmistega isikute poolt, v.a juhul, kui nad on ohutuse eest vastutavate isikute järelevalve all või kui neid on õpetatud seadet ohutult kasutama. • Üle 8-aastased lapsed, samuti vähenenud füüsiliste, sensoorsete või vaimsete võimete või puudulike kogemuste ja teadmistega isikud võivad seadet kasutada järelevalve all või juhul, kui neile on õpetatud seadme ohutut kasutamist ning nad mõistavad sellest tulenevaid ohte. • Lapsed ei tohi seadmega mängida. • Lapsed ei tohi seadet ilma järelevalveta puhastada ega hooldada. • Vältige seadme kokkupuutumist teravate esemetega. • Ärge katke seadet kinni, kui see on sisse lülitatud. Ärge kasutage seadet kunagi tekkide ega patjade all. Esineb tulekahju, elektrilöögi ja vigastuste oht. • Ärge kastke seadet vette ega muudesse vedelikesse. • Kui seadmesse satub sellegipoolest vedelikku, lülitage see kohe välja ja lahutage voolutoide, kui see oli ühendatud. Oodake, kuni seade on täielikult kuivanud. • Ühendage seade laadimiseks ainult selliselt, et juhe ja toitepistik oleksid vabalt ligipääsetavad. • Ärge jätke seadet kunagi järelevalveta, kui see on vooluvõrku ühendatud (laadimiseks) või töötab. • Integreeritud akusid ei saa lõppkasutaja välja vahetada ega eemaldada. Kui tekib probleeme voolutoitega, pöörduge klienditeeninduse poole. • Lülitage seade pärast kasutamist alati nupust ⏻ välja. Seadme vooluvõrgust eemaldamiseks tõmmake alati pistik pistikupesast välja. Ärge tõmmake juhtmest! • Ärge kandke, tõmmake ega keerake seadet kunagi juhtmest või toitepistikust hoides. • Veenduge, et juhe ei tekitaks komistusohtu. Juhet ei tohi murda, mulduda ega väänata. • Ärge kasutage seadet, kui märkate sellel kahjustusi, kui seade ei tööta laitmatult, kui see on maha kukkunud või vette kastetud. Ohtude vältimiseks saatke seade parandamiseks teeninduspunkti. • Ärge pistke seadme avadesse mingeid esemeid. • Te tohite seadet ainult puhastada. Tõrgete korral ärge remontige seadet ise, kuna see tühistab igasuguse garantii. Pöörduge oma edasimüüja poole ja laske remonditöid teostada ainult volitatud hooldustöökodades. • Kasutada tohib ainult seadme jaoks mõeldud ja tootja tarnitud tarvikuid. • Liiga pikaajaline kasutamine võib põhjustada ülekuumenemist. Laske seadmel 15-minutilise kasutamise järel vähemalt 15 minutit jahtuda, enne kui seda uuesti kasutate. Pärast 15-minutilist töötamist lülitub seade automaatselt välja.

LV Drošības norādījumi - Pirms ierīces lietošanas rūpīgi izlasiet lietošanas instrukciju – īpaši drošības norādījumus – un saglabājiet lietošanas instrukciju turpmākām uzziņām. Šī īsā instrukcija ir lietošanas instrukcijas neatņemama sastāvdaļa. Lietošanas instrukcijas pilnā versija ir pieejama lejupielādei vietnē https://www.medisana.com. Nododot ierīci citiem, obligāti iedodiet līdzi arī šo lietošanas instrukciju.

Ierīce ir paredzēta tikai privātai lietošanai. Ierīci nedrīkst izmantot komerciāliem vai medicīniskiem mērķiem. • Ja jums ir veselības problēmas, pirms lietošanas konsultējieties ar savu ārstu. • Lietojiet ierīci tikai iekštelpās! Nelietojiet ierīci mitrās telpās (piem., vannā vai dušā). • Lietojiet ierīci tikai atbilstoši lietošanas instrukcijā norādītajam mērķim. Ja ierīce tiek lietota neatbilstoši paredzētajam mērķim, garantija tiek anulēta. • Ja sajūtat sāpes vai ja masāža rada diskomfortu, pārtrauciet ierīces lietošanu un konsultējieties ar savu ārstu. • Šo ierīci lietot ir aizliegts, ja jums ir viena vai vairākas no tālāk minētajām slimībām vai veselības problēmām: asinsrites traucējumi, varikozas vēnas, vaļējas brūces, nobrāzumi, sasprēgājusi āda, vēnu iekaisumi vai tromboze. • Nelietojiet ierīci, ja jums ir grūtniecība. Īpaši uzmanieties, ja ierīci lieto bērni, slimnieki un bezpalīdzīgas personas vai arī tā tiek lietota viņu tuvumā. • Nelietojiet ierīci acu vai citu jutīgu ķermeņa daļu tuvumā. • Nelietojiet šo ierīci, lai papildinātu vai aizstātu medicīnisku ārstēšanu. Pretējā gadījumā hroniskas sāpes un simptomi var vēl vairāk pasliktināties. • Nelietojiet ierīci, kad guļat vai atrodaties gultā guļus stāvoklī. • Nelietojiet ierīci pirms iemigšanas. Masāžai ir stimulējošs efekts. • Neizmantojiet ierīci, vadot transportlīdzekli vai strādājot ar mašīnu. • Šo izstrādājumu nav paredzēts lietot personām (tostarp bērniem) ar ierobežotām fiziskajām, maņu vai garīgajām spējām vai bez pieredzes un zināšanām, ja vien par viņu drošību atbildīgā persona nav sniegusi uzraudzību vai norādījumus par izstrādājuma lietošanu droša veidā. • Bērni, sākot no 8 gadu vecuma, un personas ar ierobežotām fiziskām, garīgām vai sensorām spējām vai nepietiekamu pieredzi un zināšanām drīkst lietot šo ierīci tādā gadījumā, ja viņiem ir nodrošināta uzraudzība vai viņi ir instruēti par drošu ierīces lietošanu un ar to saistītajiem apdraudējumiem. • Neļaujiet bērniem rotaļāties ar ierīci. • Bērni bez pieaugušo uzraudzības nedrīkst veikt tīrīšanu un lietotājam atļautos apkopes darbus. • Neļaujiet ierīcei saskarties ar asiem vai asiem priekšmetiem. • Neapsedziet ierīci, kad tā ir ieslēgta. Nekādā gadījumā nelietojiet ierīci zem segas vai spilvena. Pastāv aizdegšanās, strāvas trieciena un traumu gūšanas risks. • Ierīci nedrīkst iegremdēt ūdenī vai citos šķidrumos. • Tomēr, ja šķidrums iekļūst ierīcē, nekavējoties to izslēdziet un atvienojiet barošanu, ja tā ir pievienota. Nogaidiet, līdz ierīce ir pilnībā izžuvusi. • Savienojiet ierīci uzlādei tikai tā, lai kabelis un strāvas savienotājs būtu brīvi pieejami. • Nekad neatstājiet ierīci bez uzraudzības, kad tā ir pieslēgta elektrotīklam (uzlādei) vai darbojas. • Nav paredzēts, ka galalietotājs veic iebūvēto bateriju nomaiņu vai tās izņem. Ja rodas problēmas ar barošanu, sazinieties ar klientu apkalpošanas dienestu. • Pēc lietošanas vienmēr izslēdziet ierīci ar taustiņu ⏻. Lai atvienotu ierīci no elektrotīkla, atvienojiet kontaktdakšu no strāvas pieslēguma. Nevelciet aiz kabeļa! • Nedrīkst ierīci nest, vilkt vai pagriezt, turot aiz kabeļa vai strāvas savienotāja. • Pārliecinieties, vai kabelis nerada aizķeršanās risku. Vadu nedrīkst locīt, iespiest vai savērpt. • Nelietojiet ierīci, ja tai ir redzami bojājumi, ja tā darbojas ar traucējumiem, ir nokritusi vai tika iemērcēta ūdenī. Lai izvairītos no apdraudējumiem, nosūtiet ierīci uz servisa centru remontam. • Neievietojiet ierīces atverēs nekādus priekšmetus. • Jūs drīkstat tikai tīrīt ierīci. Ja rodas darbības traucējumi, lūdzu, neremontējiet ierīci paši, jo tas automātiski anulēs visas garantijas prasības. Sazinieties ar savu specializēto tirgotāju un uzticiet remonta veikšanu tikai pilnvarotam servisam. • Izmantojiet tikai piederumus, kas paredzēti šai ierīcei un kurus piegādājis ražotājs. • Pārāk ilga lietošana var izraisīt ierīces pārkaršanu. Pēc 15 minūšu ilgas lietošanas ļaujiet ierīcei vismaz 15 minūtes atdzist, pirms turpināt tās lietošanu. Pēc 15 minūšu darbības ierīce automātiski izslēdzas.

LT Saugos nurodymai - Prieš naudodami prietaisą, atidžiai perskaitykite naudojimo instrukciją, ypač jos saugos nurodymus, ir ją išsaugokite, kad galėtumėte pasiskaityti vėliau. Ši trumpa instrukcija yra neatskiriama sudedamoji naudojimo instrukcijos dalis. Visą naudojimo instrukciją galite parsisiųsti iš https://www.medisana.com. Perduodami prietaisą tretiesiems asmenims, būtinai perduokite ir šią naudojimo instrukciją.

Prietaisas skirtas tik privačiam naudojimui. Prietaisą draudžiama naudoti komerciniais ar medicininiais tikslais. • Jei kiltų abejonių dėl sveikatos, prieš naudodami prietaisą pasitarkite su savo gydytoju. • Prietaisą naudokite tik vidaus patalpose! Prietaiso nenaudokite drėgnose patalpose (pvz., maudydamiesi vonioje arba duše). • Prietaisą naudokite tik pagal naudojimo instrukcijoje aprašytą paskirtį. Naudojant ne pagal paskirtį, garantija negalioja. • Pajutę skausmus arba jei masažas jums būtų nemalonus, nutraukite procedūrą ir pasitarkite su savo gydytoju. • Prietaiso nenaudokite, jeigu sergate viena ar keliomis iš šių ligų arba turite tokių nusiskundimų: kraujotakos sutrikimai, venų varikozė, atviros žaizdos, kraujosrūvos, odos įtrūkimai, trombozė. • Prietaiso nenaudokite, jeigu esate nėščia. Ypatingos atidos reikia tuomet, jeigu prietaisą naudojate, kai netoliese yra vaikų, ligonių ir neįgalių asmenų. • Prietaiso nenaudokite prie akių ir prie kitų jautrių kūno vietų. • Nenaudokite šio prietaiso kaip atramos arba kaip medicinos priemonių pakaitalo. Lėtinės ligos ir simptomai gali dar paūmėti. • Prietaiso nenaudokite, kai miegate arba gulite lovoje. • Prietaiso nenaudokite prieš miegą. Masažas turi stimuliuojantį poveikį. • Prietaiso nenaudokite vairuodami transporto priemonę arba valdydami mašinas. • Šis gaminys neskirtas naudoti asmenims (įskaitant vaikus), kurių fiziniai, jutiminiai ar protiniai gebėjimai yra riboti arba asmenims, neturintiems patirties ir žinių, nebent jie būtų prižiūrimi už jų saugumą atsakingo asmens arba būtų apmokyti, kaip saugiai naudoti prietaisą. • Šį prietaisą gali naudoti vyresni, nei 8 metų vaikai ir sutrikusių fizinių, juslinių ar protinių gebėjimų asmenys arba mažai žinių ir patirties turintys asmenys, prižiūrimi arba išmokyti saugiai naudoti prietaisą ir supranta, kokių pavojų gali kilti. • Vaikams su prietaisu žaisti draudžiama. • Valyti ir atlikti naudotojui priklausančius techninės priežiūros darbus draudžiama neprižiūrimiems vaikams. • Prietaiso nieleskite smailais ir aštriais daiktais. • Neuždenkite prietaiso, kai jis įjungtas. Prietaiso niekada nenaudokite po antklode arba pagalve. Kyla gaisro, elektros smūgio ir sužalojimo pavojus. • Prietaiso niekada nenardinkite į vandenį arba kitus skysčius. • Jeigu vis dėlto į prietaisą pateko skysčio, nedelsdami jį išjunkite ir, jei jis buvo prijungtas, atjunkite nuo maitinimo tiekimo. Palaukite, kol prietaisas bus visiškai sausas. • Prietaisą įkrovimui įjunkite taip, kad prie elektros laido kištuko būtų galima netrukdomai prieiti. • Niekada prietaiso nepalikite be priežiūros, kai jis įjungtas į elektros tinklą (įkrovimo metu) arba yra naudojamas. • Integruotą akumuliatorių galutiniam naudotojui keisti arba išimti draudžiama. Jeigu kiltų problemų dėl maitinimo, kreipkitės į klientų aptarnavimo tarnybą. • Panaudoję prietaisą visuomet išjunkite ⏻ mygtuku. Kad prietaisą atjungtumėte nuo maitinimo tinklo, kištuką visuomet ištraukite iš kištukinės jungties. Netraukite už laido! • Neneškite, netraukite arba nesukite prietaiso paėmę jį už laido arba elektros laido kištuko. • Įsitikinkite, kad už laido niekas neužklius. Laido negalima lankstyti, prispausti arba persukti. • Nenaudokite prietaiso, jei yra matomų pažeidimų, jei jis tinkamai neveikia, ar nukrito arba buvo panardintas į vandenį. Kad išvengtumėte kylančių pavojų, atiduokite taisyti klientų aptarnavimo centrui. • Į prietaiso angas nestatykite jokių daiktų. • Prietaisą leidžiama tik valyti. Esant triktims, prietaiso neremontuokite patys, nes automatiškai nustos galioti garantija. Kreipkitės į savo pardavėją ir remonto darbus paveskite atlikti tik įgaliotam servisui. • Naudokite tik prietaisui skirtas ir gamintojo pristatomas papildomas dalis. • Dėl per ilgos naudojimo trukmės prietaisas gali perkaisti. Po15 minučių trukmės procedūros, leiskite prietaisui atvėstibent 15 minučių prieš jį vėl naudodami. Prietaisas automatiškai išsijungia po 15 minučių veikimo.

RU Указания по технике безопасности - Перед использованием устройства внимательно прочитайте это руководство по использованию, в частности, указания по безопасности, и сохраните руководство для дальнейшего использования. Это краткое руководство является неотъемлемой частью руководства по использованию. Полное руководство по использованию можно загрузить на сайте https://www.medisana.com. Если вы передаете устройство третьим лицам, обязательно передавайте вместе с ним данное руководство по использованию.

Изделие предназначено только для личного использования. Изделие нельзя использовать в коммерческих или медицинских целях. • Если у вас есть проблемы со здоровьем, перед применением изделия проконсультируйтесь с лечащим врачом. • Используйте изделие только в помещении! Не используйте изделие во влажных помещениях (например, в ванной комнате или в душе). • Используйте изделие только по назначению, следуя инструкциям в руководстве по применению. Гарантийное обязательство утрачивает силу в случае использования изделия не по назначению. • Если при применении устройства вы почувствуете боль или возникнут неприятные ощущения, прекратите использование и посоветуйтесь со своим врачом. • Не рекомендуется использовать изделие, если вы страдаете одним или несколькими из указанных заболеваний или расстройств: нарушения кровообращения, варикозное расширение вен, открытые раны, ушибы, трещины кожи, флебиты или тромбоз. • Не используйте устройство во время беременности. Пожалуйста, будьте особенно осторожны при использовании устройства детьми, лицами, страдающими каким-либо недугом или имеющими особые потребности, или в их непосредственной близости. • Не используйте изделие вблизи глаз или других чувствительных частей тела. • Изделие не является альтернативой или заменой медицинскому лечению. Возможно обострение хронических заболеваний или симптомов. • Не используйте устройство во время сна или лежа в постели. • Не пользуйтесь устройством перед отходом ко сну. Массаж оказывает стимулирующее действие. • Не используйте изделие во время вождения автомобиля или работы с механизмами. • Это изделие не предназначено для использования лицами (включая детей) с ограниченными физическими, сенсорными или умственными способностями или с недостаточным опытом или знаниями, кроме случая, когда это происходит под присмотром лиц, отвечающих за их безопасность и дающих указания, как нужно пользоваться изделием. • Данным изделием могут пользоваться дети в возрасте от 8 лет, а также лица с ограниченными физическими, сенсорными или умственными способностями или с недостатком опыта и знаний, если они находятся под присмотром, их ознакомили с безопасным использованием прибора, и они понимают связанные с ним опасности. • Не позволяйте детям играть с устройством. • Очисткой и самостоятельным обслуживанием не должны заниматься дети без присмотра. • Не допускайте контакта изделия с колющими и режущими предметами. • Не накрывайте устройство, когда оно включено. Ни в коем случае не используйте изделие под одеялом или под подушкой. Существует риск возгорания, поражения электрическим током и получения травм. • Ни в коем случае не погружайте изделие в воду или другие жидкости. • Если жидкость все же попала в изделие, немедленно выключите его и отсоедините источник питания, если он был подключен. Подождите, пока изделие полностью высохнет. • Ставьте устройство на зарядку только таким образом, чтобы к кабелю и разъему питания был свободный доступ. • Никогда не оставляйте устройство без присмотра, когда оно подключено к сети (для зарядки) или работает. • Конечному пользователю запрещено извлекать или менять встроенный блок питания. При возникновении каких-либо проблем с электропитанием обратитесь в службу поддержки клиентов. • После использования всегда выключайте устройство с помощью кнопки ⏻. Чтобы отключить устройство от сети, всегда вынимайте вилку из розетки. Не тяните за кабель!. • Не переносите, не тяните и не поворачивайте устройство за кабель или штепсельную вилку. • Убедитесь, что кабель не создает опасности споткнуться. Кабель нельзя перегибать, пережимать или перекручивать. • Не используйте изделие, если обнаружены повреждения, оно работает неправильно, падало на пол или в воду. Во избежание опасности отправьте изделие на ремонт в сервисный центр. • Не вставляйте какие-либо предметы в отверстия в устройстве. • Самостоятельно разрешается проводить только чистку изделия. В случае возникновения неисправностей, не ремонтируйте устройство самостоятельно, так как в результате этого автоматически аннулируются все гарантийные обязательства. Обратитесь к своему специализированному продавцу и поручите ремонт авторизованному сервису. • Используйте только те комплектующие, которые предназначены для устройства и поставляются производителем вместе с устройством. • Слишком длительное использование может привести к перегреву. Через каждые 15 минут использования дайте устройству остыть в течение минимум 15 минут перед тем, как снова им воспользоваться. Прибор автоматически отключается через 15 минут работы.